Base schuko 16 A 250V~ con cargador USB C 10,5W bronce Simon 270

REF. **20001432-097**

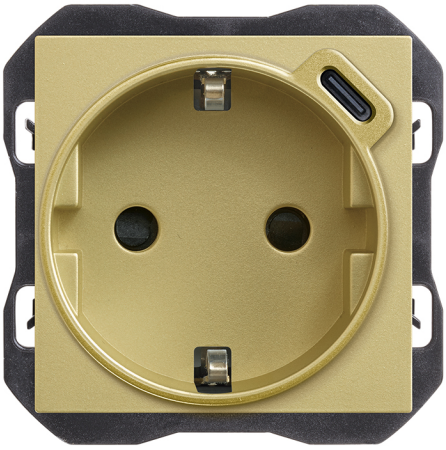

INFORMACIÓN BÁSICA

DESCRIPCIÓN

Descubre el Base schuko 16 A 250V~ con cargador USB C 10,5W bronce Simon 270 de la serie Simon 270. Un producto diseñado para ofrecer funcionalidad, compatibilidad y estilo en instalaciones residenciales y comerciales.

ACABADO

Bronce

MATERIAL

Plástico

CONTENIDO DEL EMBALAJE

Mecanismo e instrucciones

TIPO DE BALANCÍN

Ancha

COMPATIBILIDAD

Marcos Simon 270

CLASE ETIM

EC000125

OBSERVACIONES

Toma con cargador USB C 10,5W

INFORMACIÓN TÉCNICA

MERCADO DISPONIBLE
CE

SECCIÓN DE CABLE ADMITIDA (MM)
1,5...2,5

NÚMERO DE ELEMENTOS POSIBLES
1 elemento

FORMATO
Schuko,USB

FRECUENCIA
50 Hz

INTENSIDAD (A)
16 A

CLASIFICACIÓN IP
IP20

MANTENIMIENTO
Limpiar con un paño suave y seco. No utilizar paños y/o limpiadores abrasivos que contengan cloro.

TIPO DE MECANISMO
Socket

TENSIÓN NOMINAL (V~)
250 V~

RANGO DE TEMPERATURA DE FUNCIONAMIENTO (ºC)
5 - 40 ºC

ALIMENTACIÓN (V~)
250 V~

RAL
3033

NÚMERO DE BASES DE ENCHUFE
0

CARACTERÍSTICAS USB
5,0 VDC 2,1 A 10,5W

NÚMERO DE CARGADORES USB
1

INTENSIDAD USB (A)
2,1 A

TIPO DE PUERTO USB
C

TENSIÓN USB (V~)
5 Vdc

VERSIÓN
Individual

TENSIÓN (V~)
250 V~

INSTALACIÓN Y MANTENIMIENTO

DESNUDADO DE CABLE NECESARIO (MM)
14

INSTALABLE EN CAJA DE EMPOTRAR
Universal

DIRECCIÓN DE INSTALACIÓN
Horizontal

TIPO DE INSTALACIÓN
Apto para empotrar

TIPO DE CONEXIÓN DE TERMINAL - FUNCIÓN 1
A tornillo

NORMATIVA

GARANTÍA
3 años

REGULACIONES
Dir. 2014/35/UE LVD|Dir. 2009/125/EC ErP (Reg. UE 2019/1782)|Dir. 2014/30/UE EMC|Dir. 2011/65/UE RoHS + post. mod.EN 60669-1:2018*1 EN 50563:2011 + A1:2013|IEC 60884-1 Ed 3.2*2 EN|IEC 62368-1:2020 +A11:2020|UNE 20315-1-1:2017|ETSI EN 301489-34 V2.1.1|UNE 20315-1-2:2017|EN IEC 63000:2018|DS 60884-2-D1:2023

INFORMACIÓN LOGÍSTICA

CÓDIGO EAN UNITARIO
8421053331026

ALTURA EMBALAJE UNITARIO
0.00

ANCHO EMBALAJE UNITARIO
0.00

LONGITUD EMBALAJE UNITARIO
0.00

UNIDAD DE MEDIDA EMBALAJE UNITARIO
MMT

VOLUMEN EMBALAJE UNITARIO
0.00

UNIDAD DE VOLUMEN EMBALAJE UNITARIO
MMQ

PESO BRUTO EMBALAJE UNITARIO
0.09

PESO NETO DEL PRODUCTO
0.07

UNIDAD DE PESO EMBALAJE UNITARIO
KGM

EAN EMBALAJE
8421053331026

UDS. CONTENIDAS EMBALAJE
1

ALTURA EMBALAJE
46.90

ANCHO EMBALAJE
54.90

LONGITUD EMBALAJE
54.90

UNIDAD DE MEDIDA EMBALAJE
MMT

VOLUMEN EMBALAJE
141357.07

UNIDAD DE VOLUMEN EMBALAJE
MMQ

PESO BRUTO EMBALAJE
0.09

PESO NETO EMBALAJE
0.07

UNIDAD DE PESO EMBALAJE
KGM

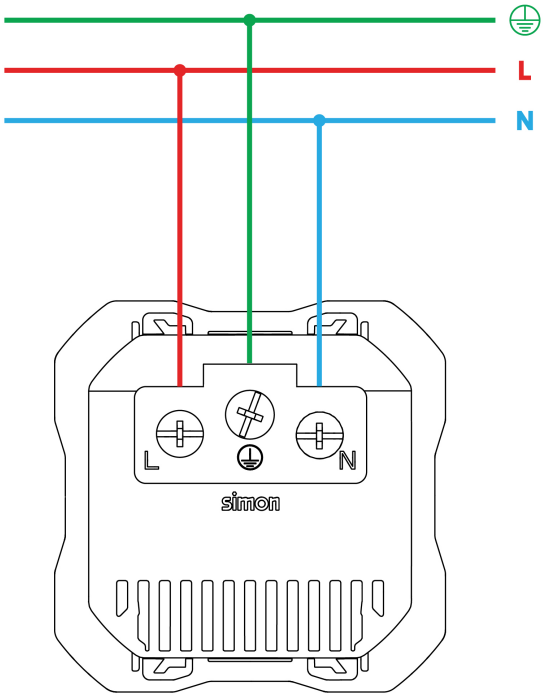

Para información más detallada consultar la hoja de instrucciones
For more detailed information check the instruction sheet