Caja de suelo cuadrada de profundidad reducida para 8 elementos en pavimento o suelo técnico gris Simon 500 Cima

REF. **52050204-035**

INFORMACIÓN BÁSICA

DESCRIPCIÓN

Caja de suelo cuadrada y de profundidad reducida para 8 elementos de la colección Simon 500 Cima. Para completar esta instalación, una vez configurada debe combinarse con una cubeta de plástico de referencia G401 y, si se quiere, con tapa embellecedora de enrasamiento, de referencia 52053204-035 (esto en caso de no instalarse el mismo revestimiento del suelo). Ideal tanto para suelo técnico como suelo de pavimento, siempre que se sigan las instrucciones anteriores. Este producto cuenta con todas las garantías de cualquier producto de la marca y de esta colección, ya que está fabricado en componentes metálicos de la máxima calidad y fiabilidad, que permiten la máxima protección en caso de incendio (baja toxicidad y actúa para que las llamas no se propaguen). Sus dimensiones son de 329 x 252 x 69 milímetros y para su limpieza recomendamos simplemente usar un paño suave y seco (evitar limpiadores abrasivos que puedan dañar la caja).

ACABADO

Gris

MATERIAL

Plástico

COMPATIBILIDAD

Mecanismos Simon 500 CIMA y Simon 27 Play/Simon K45 (mediante adaptador específico)

CONTENIDO DEL EMBALAJE

Caja de suelo y manual de instalación

CLASE ETIM

EC000024

OBSERVACIONES

Para completar la instalación del producto en suelo de pavimento, una vez configurado debe combinarse con una cubeta de plástico (ref.G401). Opcionalmente, puede combinarse con la tapa embellecedora de enrasamiento (ref.52053204-035) en caso de no instalar el mismo revestimiento del suelo.

INFORMACIÓN TÉCNICA

MERCADO DISPONIBLE
CE

PROTECCIÓN CONTRA EL ACCESO DIRECTO DE CONTACTOS
No

PROTECCIÓN CONTRA LA ENTRADA DE POLVO Y OBJETOS PEQUEÑOS
Si, gracias a la inclusión de las salidas de cables en plástico dúctil

DISPONIBLE EN
4, 6 y 8 elementos

NÚMERO DE ORIFICIOS DE SUJECIÓN DE ABRAZADERAS
8

RIGIDEZ DIELÉCTRICA
Sin perforación ni contorneo con 2000 V a 50 Hz durante 1 minuto

TEMP MÁX DURANTE TRABAJOS DE CONSTRUCCIÓN (ºC)
+90º C

RESISTENCIA AL CALOR (ºC)
+125ºC (según norma IEC 60695-10-2)

CLASIFICACIÓN IK
08

RESISTENCIA DE AISLAMIENTO (V-MΩ)
>5 M ? a 500 V

CLASIFICACIÓN IP
IP4X

DISPONIBILIDAD DE KIT
Sí

MANTENIMIENTO
Limpiar con un paño suave y seco. No utilizar paños y/o limpiadores abrasivos que contengan cloro.

RANGO DE TEMPERATURA DURANTE LA INSTALACIÓN (ºC)
-5 a +60º C

NÚMERO DE MÓDULOS
8 módulos

NÚMERO DE ORIFICIOS PREPERFORADOS 55 X 20 MM
8

RAL
7011

DIMENSIÓN DE EMPOTRAMIENTO (MM)
250 x 327 mm

NÚMERO DE ENTRADAS LATERALES
8

VERSIÓN
8 elementos

INSTALACIÓN Y MANTENIMIENTO

RANGO DE OPERACIÓN DE GARRA (MM)

Entre 11 y 48 mm

EXTRACCIÓN DE COMPONENTES

Únicamente con herramienta

NÚMERO DE POSICIONES DE APERTURA DE LA CUBIERTA

2

EXTINCIÓN (ºC)

+850ºC / 30 segundos (GWFI según norma IEC 60695-2-11)

TIPO DE FIJACIÓN

Mediante fijación de garras sobre la cubeta de pavimento o sobre la loseta del suelo técnico (suministradas en la caja de suelo)

SE PUEDE INSTALAR EN BANDEJA

Plástica

DIRECCIÓN DE INSTALACIÓN

Horizontal,Vertical

TIPO DE INSTALACIÓN

Su diseño para suelos de profundidad reducida permite su instalación en cualquier tipo de suelo, ya sea suelo técnico o pavimento, combinando en este último tipo de instalación con la cubeta ref. G401

NORMATIVA

REGULACIONES

Dir. 2014/35/UE LVDEN 60670-23:2008

simon

INFORMACIÓN LOGÍSTICA

CÓDIGO EAN UNITARIO
8421053093207

ALTURA EMBALAJE UNITARIO
0.00

ANCHO EMBALAJE UNITARIO
0.00

LONGITUD EMBALAJE UNITARIO
0.00

VOLUMEN EMBALAJE UNITARIO
0.00

PESO BRUTO EMBALAJE UNITARIO
2.38

PESO NETO DEL PRODUCTO
2.38

UNIDAD DE PESO EMBALAJE UNITARIO
KGM

EAN EMBALAJE
8421053093207

UDS. CONTENIDAS EMBALAJE
1

ALTURA EMBALAJE
80.00

ANCHO EMBALAJE
280.00

LONGITUD EMBALAJE
356.00

UNIDAD DE MEDIDA EMBALAJE
MMT

VOLUMEN EMBALAJE
7974400.00

UNIDAD DE VOLUMEN EMBALAJE
MMQ

PESO BRUTO EMBALAJE
0.00

PESO NETO EMBALAJE
2.38

UNIDAD DE PESO EMBALAJE
KGM

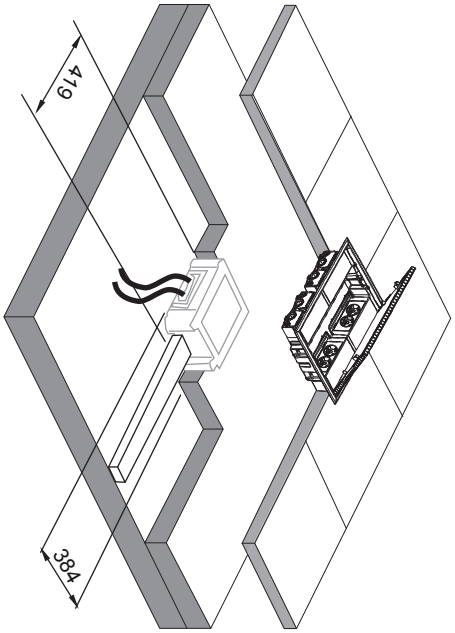
419
384

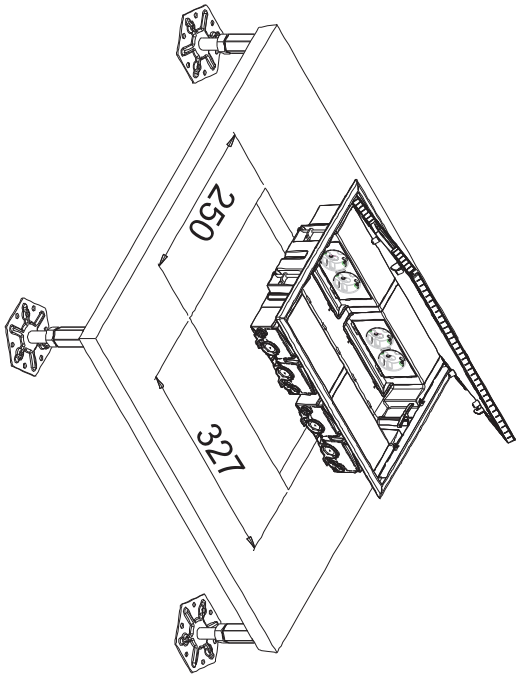
250
327

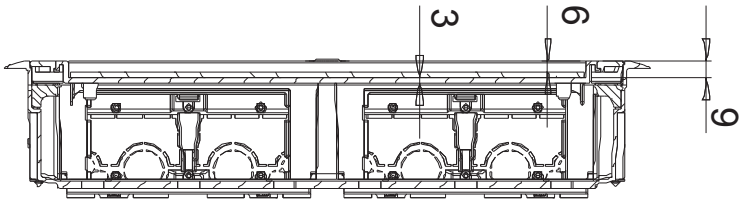
3
6
9

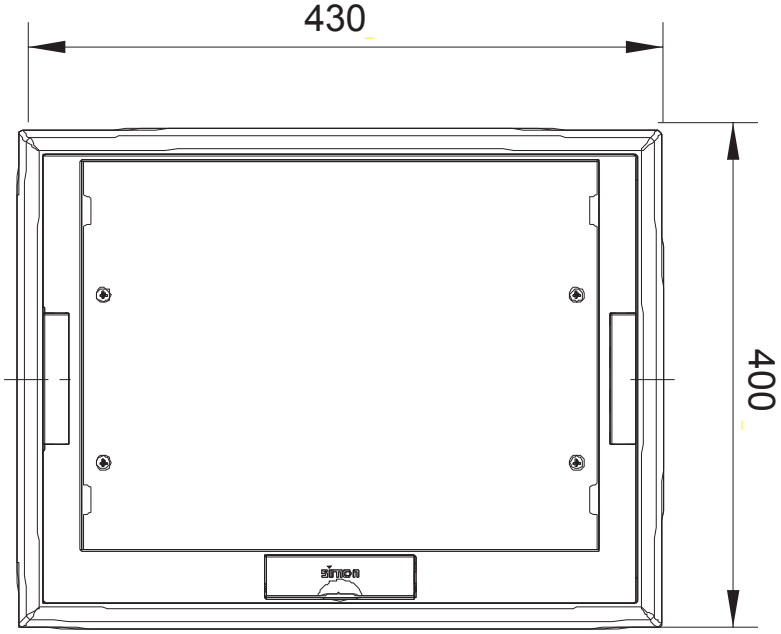
430
400