Minicolumna blanco de 2 caras para 10 elementos por cara blanco Simon 500 Cima

REF. **52550225-030**



INFORMACIÓN BÁSICA

DESCRIPCIÓN

Si busca la máxima conectividad sin dejar de lado el estilo, la gama Simon 500 Cima en minicolumnas, es la opción idónea para garantizar funcionalidad e innovación en su espacio de trabajo. Con 2 caras y capacidad para 10 elementos en cada una, la minicolumna 500 Cima, está fabricada en Aluminio pintado y con acabados en un intenso color blanco que favorece la integración en el conjunto del espacio. Con la versatilidad de poder instalarse tanto en suelo técnico como en pavimento y una dimensión de 709 x 110 x 127 mm, la minicolumna 500 Cima presenta una forma de zócalo que permite la integración con la canal de suelo (85 x 18 mm). Facilidad y rapidez de montaje que se adapta a las necesidades técnicas y estéticas de cada espacio. Máxima conectividad y funcionalidad en el mínimo espacio en esta minicolumna de Alumnio dentro de la colección Simon 500 Cima.

ACABADO

Blanco

MATERIAL

Aluminio

COMPATIBILIDAD

Mecanismos Simon 500 CIMA y Simon 27 Play/Simon K45 (mediante adaptador)

CONTENIDO DEL EMBALAJE

Minicolumna, zócalo, embellecedor inferior y superior, espuma adhesiva antideslizante, tacos de fijación, cable toma tierra, tornillería y manual de instalación

CLASE ETIM

EC001941

OBSERVACIONES

La forma del zócalo permite la integración de la minicolumna con la canal de suelo de 85 x 18 mm

INFORMACIÓN TÉCNICA

MERCADO DISPONIBLE
CE

PROTECCIÓN CONTRA EL ACCESO DIRECTO DE CONTACTOS
No

PROTECCIÓN CONTRA LA ENTRADA DE POLVO Y OBJETOS PEQUEÑOS
Si, gracias a la inclusión de espuma protectora

DISPONIBLE EN
1 y 2 caras

TEMP MÁX DURANTE TRABAJOS DE CONSTRUCCIÓN (ºC)
+120º C

RESISTENCIA DE PUESTA A TIERRA
< 0,05 ?

PROPIEDADES ELÉCTRICAS
Con continuidad eléctrica

INMUNIDAD ELECTROMAGNÉTICA PARA CABLEADO VDM
Separación constante entre cableado eléctrico y de Voz, Datos y Multimedia eliminando interferencias electromagnéticas y posibles errores de transmisión.

CLASIFICACIÓN IP
IP4X

DISPONIBILIDAD DE KIT
No

MANTENIMIENTO
Limpiar con un paño suave y seco. No utilizar paños y/o limpiadores abrasivos que contengan cloro.

RANGO DE TEMPERATURA DURANTE LA INSTALACIÓN (ºC)
-25 a +120º C

NÚMERO DE MÓDULOS
10 por cara

RAL
9003

VERSIÓN
2 caras

INSTALACIÓN Y MANTENIMIENTO

EXTRACCIÓN DE COMPONENTES
Únicamente con herramienta

TIPO DE FIJACIÓN
Mediante tornillería suministrada

DIRECCIÓN DE INSTALACIÓN
Vertical

TIPO DE INSTALACIÓN
Apto para instalar en cualquier tipo de suelo, ya sea técnico o en pavimento

TORNILLOS NECESARIOS PARA FIJAR AL SUELO
4

EXTRACCIÓN DE MARCOS DE RECORTE
Únicamente con herramienta

NORMATIVA

REGULACIONES
Directive 2014/35/UE LVD + EN 50085-2-4:2009

INFORMACIÓN LOGÍSTICA

CÓDIGO EAN UNITARIO
8421053094471

ALTURA EMBALAJE UNITARIO
0.00

ANCHO EMBALAJE UNITARIO
0.00

LONGITUD EMBALAJE UNITARIO
0.00

VOLUMEN EMBALAJE UNITARIO
0.00

PESO BRUTO EMBALAJE UNITARIO
3.17

PESO NETO DEL PRODUCTO
3.17

UNIDAD DE PESO EMBALAJE UNITARIO
KGM

EAN EMBALAJE
8421053094471

UDS. CONTENIDAS EMBALAJE
1

ALTURA EMBALAJE
124.00

ANCHO EMBALAJE
142.00

LONGITUD EMBALAJE
900.00

UNIDAD DE MEDIDA EMBALAJE
MMT

VOLUMEN EMBALAJE
20601360.00

UNIDAD DE VOLUMEN EMBALAJE
MMQ

PESO BRUTO EMBALAJE
0.00

PESO NETO EMBALAJE
3.17

UNIDAD DE PESO EMBALAJE
KGM

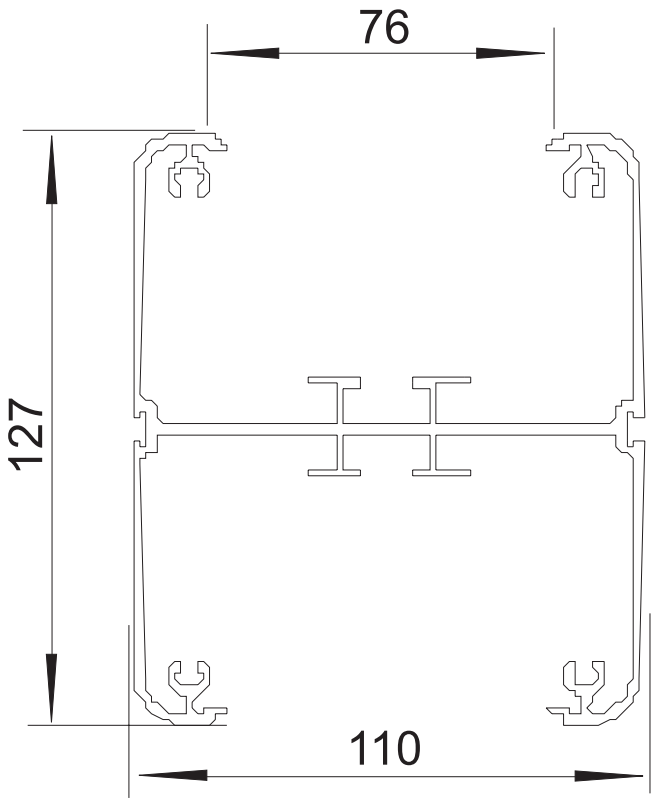
76
127
110

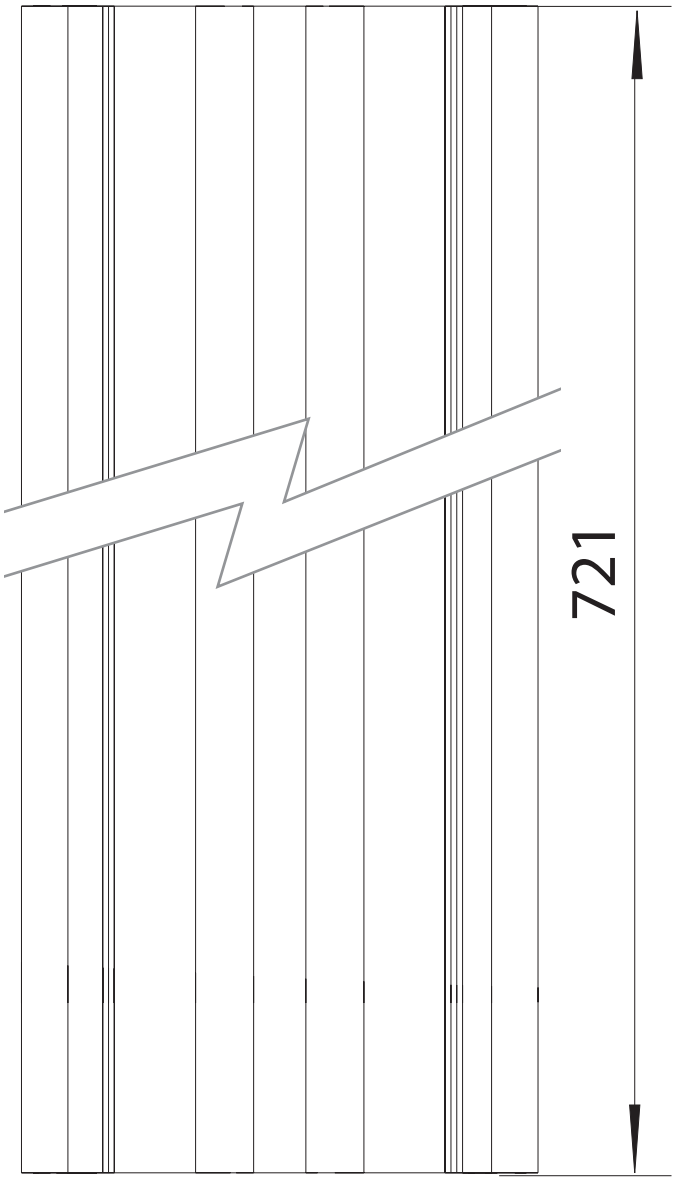
721