Difererencial 30 mA de 2 elementos con placa embellecedora blanco Simon 500 Cima

REF. **50002075-030**

INFORMACIÓN BÁSICA

DESCRIPCIÓN

Uno de los mecanismos y placas para protección de circuitos más destacados de la serie Simon 500 Cima es el Difererencial 30 mA de 2 elementos con placa embellecedora en color blanco. Con unas medidas de 100x50x76 mm, admite una sección de cable de hasta 25 mm y un pelado de cable de 10 mm al mejor precio y con las mejores prestaciones. Apto para instalaciones en pared de superficie y empotrar y clipado en cualquier envolvente de la gama exceptuando las cajas de suelo, este mecanismo ofrece la posibilidad de solicitar, en caso de rotura, recambio del adaptador guia DIN a través de la referencia 50000076-039. La dureza y resistencia al paso del tiempo e intervalos de temperaturas elevados se deben a los componentes metálicos con aislamiento termoplástico autoextinguible y libre de halógenos que garantiza la no propagación de llama en caso de incendio y la baja toxicidad en caso de emisión de humos.

ACABADO

Blanco

COMPATIBILIDAD

Cajas de pared, torretas, minicolumnas, columnas y envolventes metálicos Simon 500 Cima

CONTENIDO DEL EMBALAJE

Interrruptor diferencial 30 mA, placa embellecedora, adaptador para envolvente Simon 500 Cima (no apto para instalar en caja de suelo) y manual de instalación

CLASE ETIM

EC000042

OBSERVACIONES

Posibilidad de solicitar, en caso de rotura, recambio del adaptador guia DIN a través de la referencia 50000076-039

INFORMACIÓN TÉCNICA

SECCIÓN DE CABLE ADMITIDA (MM)
Hasta 25 mm

DISPONIBLE EN
Magnetotérmico bipolar de 10 A y 16 A

CAPACIDAD DE RUPTURA (A)
10000 A (con fusible antepuesto)

CLASE
AC

NÚMERO DE CONEXIONES POR TERMINAL
1 boca por borna

TEMP MÁX DURANTE TRABAJOS DE CONSTRUCCIÓN (ºC)
+60º C

FORMATO
DIN

FUNCIÓN INDICADORA
No

INTENSIDAD (A)
30 mA

CLASIFICACIÓN IP
IP4X

DISPONIBILIDAD DE KIT
No

MANTENIMIENTO
Limpiar con un paño suave y seco. No utilizar paños y/o limpiadores abrasivos que contengan cloro.

RANGO DE TEMPERATURA DURANTE LA INSTALACIÓN (ºC)
-5 a 60º C

TIPO DE MECANISMO
Pivoting

NÚMERO DE MÓDULOS
2

ALIMENTACIÓN (V~)
125/230 V~

RAL
9003

TIPO
Interruptor diferencial

VERSIÓN
Doble

INSTALACIÓN Y MANTENIMIENTO

DESNUDADO DE CABLE NECESARIO (MM)
10

INSTALABLE EN CAJA DE EMPOTRAR
Específico Simon 500 Cima

DIRECCIÓN DE INSTALACIÓN
Vertical

TIPO DE INSTALACIÓN
Apto para instalaciones en pared de superficie y empotrar y clipado en cualquier envolvente de la gama exceptuando las cajas de suelo

EXTRACCIÓN DEL MCB
Únicamente con herramienta

TIPO DE CONEXIÓN DE TERMINAL - FUNCIÓN 1
A tornillo

NÚMERO DE TERMINALES
4 (2 bornas por polo)

NORMATIVA

REGULACIONES

Directive 2014/35/UE LVD + Directive 2014/30/UE EMC + Directive 2011/65/UE RoHS + EN IEC 63000:2018 + EN 61008-1:2012 + EN 61008-1:2012 A1:2014 + EN 61008-1:2012 A2:2014 + EN 61008-1:2012 A11:2015 + EN 61008-2-1:1994 + EN 61008-2-1:1994 A11:1998 + EN 61543:1995 + EN 61543:1995 A112003 + EN 61543:1995 A12:2005 + EN 61543:1995 A2:2006

INFORMACIÓN LOGÍSTICA

ALTURA EMBALAJE UNITARIO
0

ANCHO EMBALAJE UNITARIO
0

LONGITUD EMBALAJE UNITARIO
0

VOLUMEN EMBALAJE UNITARIO
0

PESO BRUTO EMBALAJE UNITARIO
0.234

PESO NETO DEL PRODUCTO
0.234

UNIDAD DE PESO EMBALAJE UNITARIO
KGM

EAN EMBALAJE
8421053095928

UDS. CONTENIDAS EMBALAJE
5

ALTURA EMBALAJE
112

ANCHO EMBALAJE
117

LONGITUD EMBALAJE
269

UNIDAD DE MEDIDA EMBALAJE
MMT

VOLUMEN EMBALAJE
3524976

UNIDAD DE VOLUMEN EMBALAJE
MMQ

PESO BRUTO EMBALAJE
0

PESO NETO EMBALAJE
1.17

UNIDAD DE PESO EMBALAJE
KGM

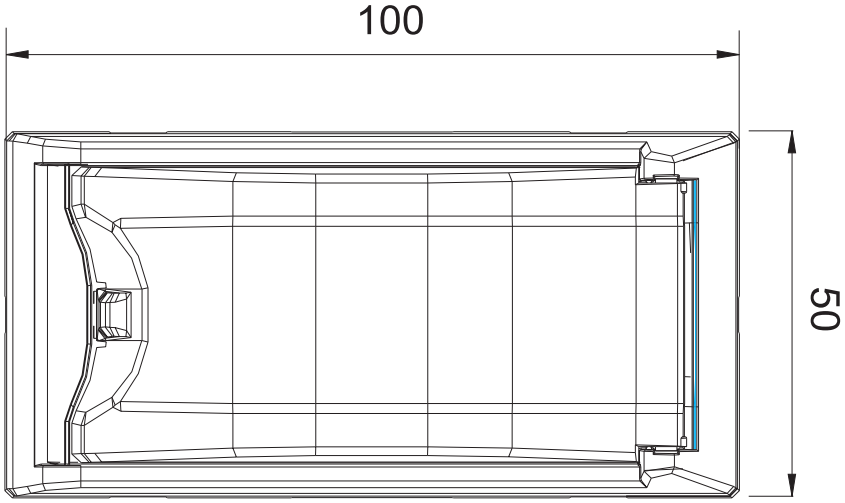
100
50

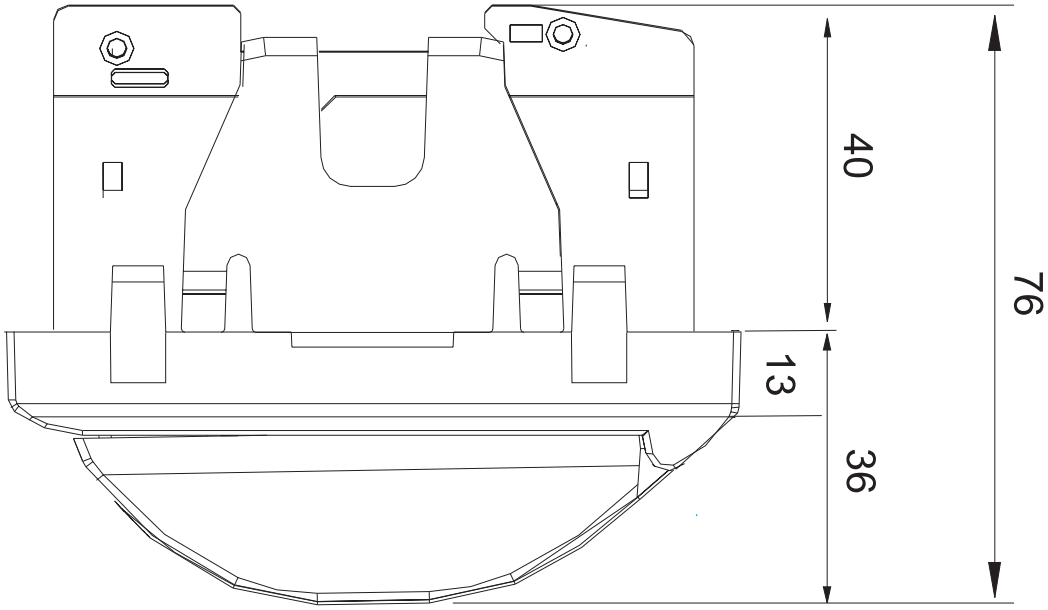
40
76
13
36