Minicolumna blanco de 2 caras para 8 elementos por cara blanco Simon 500 Cima

REF. **52550224-030**



INFORMACIÓN BÁSICA

DESCRIPCIÓN

Práctica torreta fabricada en materiales plásticos dividida en dos caras con cuatro conexiones en cada cara. Gracias a su configuración minimalista nos permitirá realizar la conexión de hasta 8 elementos con comodidad y ahorrando espacio. Con unas dimensiones de 154 x 126 x 122 mm y un bonito acabado en blanco nos permite emplazarlo en cualquier ambiente mimetizándose a la perfección en estancias de todo tipo. Permite una instalación rápida y sencilla emplazada directamente a cualquier tipo de suelo mediante tornillos y es posible integrarla en un canal de suelo de 85 x 18 mm con un zócalo específico ref.52554204-030. Su fabricación en materiales termoplásticos y carentes de halógenos nos asegura un alto nivel de calidad y seguridad para la instalación eléctrica, garantizando la no propagación de las llamas en caso de incendio. Otra excelente elección para satisfacer las necesidades de conectividad de cualquier perfil de usuario con todas las garantías.

ACABADO

Blanco

MATERIAL

Aluminio

COMPATIBILIDAD

Mecanismos Simon 500 CIMA y Simon 27 Play/Simon K45 (mediante adaptador)

CONTENIDO DEL EMBALAJE

Minicolumna, zócalo, embellecedor inferior y superior, espuma adhesiva antideslizante, tacos de fijación, cable toma tierra, tornillería y manual de instalación

CLASE ETIM

EC001941

OBSERVACIONES

La forma del zócalo permite la integración de la minicolumna con la canal de suelo de 85 x 18 mm

INFORMACIÓN TÉCNICA

MERCADO DISPONIBLE
CE

PROTECCIÓN CONTRA EL ACCESO DIRECTO DE CONTACTOS
No

PROTECCIÓN CONTRA LA ENTRADA DE POLVO Y OBJETOS PEQUEÑOS
Si, gracias a la inclusión de espuma protectora

DISPONIBLE EN
1 y 2 caras

TEMP MÁX DURANTE TRABAJOS DE CONSTRUCCIÓN (ºC)
+120º C

RESISTENCIA DE PUESTA A TIERRA
< 0,05 ?

PROPIEDADES ELÉCTRICAS
Con continuidad eléctrica

INMUNIDAD ELECTROMAGNÉTICA PARA CABLEADO VDM
Separación constante entre cableado eléctrico y de Voz, Datos y Multimedia eliminando interferencias electromagnéticas y posibles errores de transmisión.

CLASIFICACIÓN IP
IP4X

DISPONIBILIDAD DE KIT
No

MANTENIMIENTO
Limpiar con un paño suave y seco. No utilizar paños y/o limpiadores abrasivos que contengan cloro.

RANGO DE TEMPERATURA DURANTE LA INSTALACIÓN (ºC)
-25 a +120º C

NÚMERO DE MÓDULOS
8 por cara

RAL
9003

VERSIÓN
2 caras

INSTALACIÓN Y MANTENIMIENTO

EXTRACCIÓN DE COMPONENTES
Únicamente con herramienta

TIPO DE FIJACIÓN
Mediante tornillería suministrada

DIRECCIÓN DE INSTALACIÓN
Vertical

TIPO DE INSTALACIÓN
Apto para instalar en cualquier tipo de suelo, ya sea técnico o en pavimento

TORNILLOS NECESARIOS PARA FIJAR AL SUELO
4

EXTRACCIÓN DE MARCOS DE RECORTE
Únicamente con herramienta

NORMATIVA

REGULACIONES
Directive 2014/35/UE LVD + EN 50085-2-4:2009

INFORMACIÓN LOGÍSTICA

CÓDIGO EAN UNITARIO
8421053094464

ALTURA EMBALAJE UNITARIO
0.00

ANCHO EMBALAJE UNITARIO
0.00

LONGITUD EMBALAJE UNITARIO
0.00

VOLUMEN EMBALAJE UNITARIO
0.00

PESO BRUTO EMBALAJE UNITARIO
2.89

PESO NETO DEL PRODUCTO
2.89

UNIDAD DE PESO EMBALAJE UNITARIO
KGM

EAN EMBALAJE
8421053094464

UDS. CONTENIDAS EMBALAJE
1

ALTURA EMBALAJE
124.00

ANCHO EMBALAJE
142.00

LONGITUD EMBALAJE
900.00

UNIDAD DE MEDIDA EMBALAJE
MMT

VOLUMEN EMBALAJE
12370560.00

UNIDAD DE VOLUMEN EMBALAJE
MMQ

PESO BRUTO EMBALAJE
0.00

PESO NETO EMBALAJE
2.89

UNIDAD DE PESO EMBALAJE
KGM

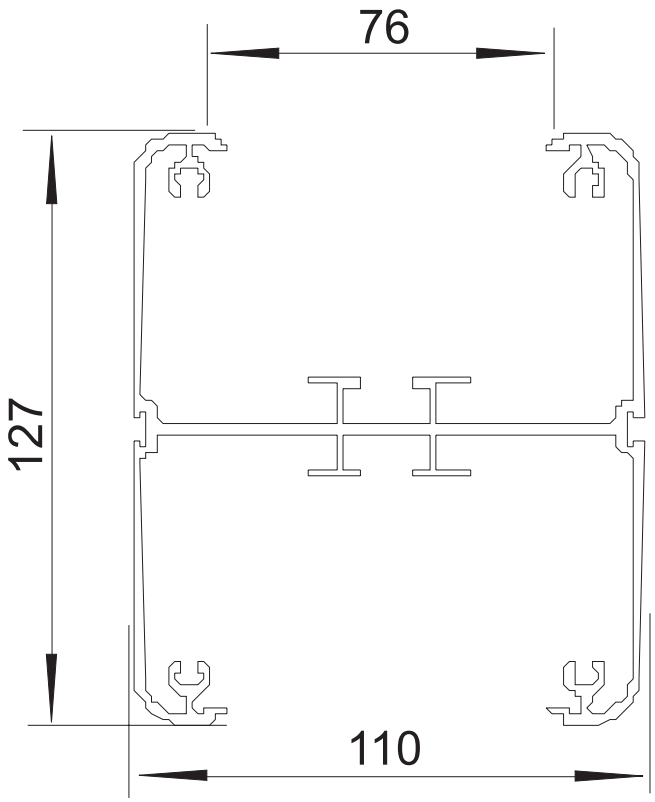
76
127
110

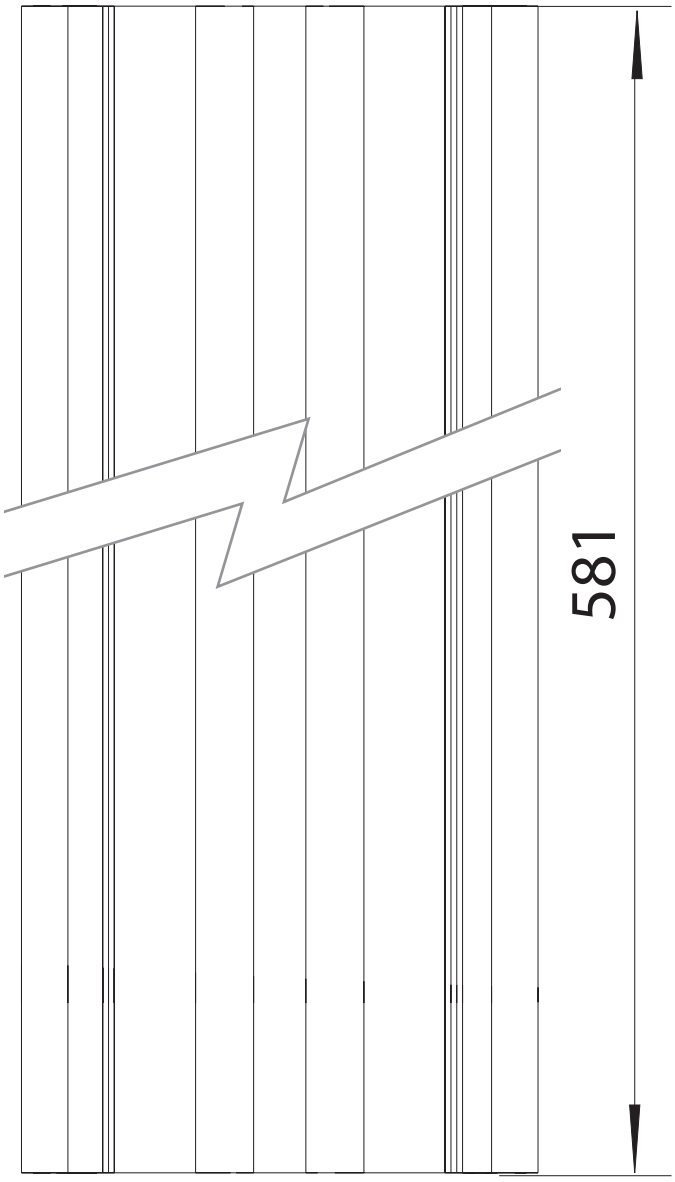
581