Interruptor para cartão com 2 microinterruptores e indicador luminoso 250 V~ cobre Simon 270

REF. **20000550-091**

INFORMAÇÃO BÁSICA

DESCRIÇÃO

Descubra Interruptor para cartão com 2 microinterruptores e indicador luminoso 250 V~ cobre Simon 270 da série Simon 270. Um produto concebido para oferecer funcionalidade, compatibilidade e estilo em instalações residenciais e comerciais.

ACABAMENTO

Cobre

TIPO DE BALANCIM

Larga

MATERIAL

Plástico

COMPATIBILIDADE

Espelhos Simon 270

CONTEÚDO DA EMBALAGEM

Mecanismo, tampa e folha de instruções

CLASSE ETIM

EC001590

simon

INFORMAÇÃO TÉCNICA

DISPONÍVEL NO MERCADO
CE

SECÇÃO DE CABO PERMITIDA (MM)
De 1,5 a 2,5 mm

INDICADOR DE CONSUMO (MA)
1 mA

NÚMERO DE ELEMENTOS POSSÍVEIS
1 elemento

FORMATO
Cartão

FREQUÊNCIA
50 - 60 Hz

FUNÇÃO INDICADORA
Sim

INTENSIDADE (A)
10 AX

CLASSIFICAÇÃO IP
IP20

MANUTENÇÃO
Limpar com um pano suave e seco. Não utilizar panos e/ou detergentes abrasivos que contenham cloro.

TIPO DE MECANISMO
Card

TENSÃO NOMINAL (V~)
250 V~

FAIXA DE TEMPERATURA DE OPERAÇÃO (ºC)
0 - 40 ºC

ALIMENTAÇÃO (V~)
250 V~

RAL
1035

FAIXA DE TEMPERATURA DE ARMAZENAMENTO (ºC)
-25 - 50 ºC

VERSÃO
Individual

TENSÃO (V~)
250 V~

INSTALAÇÃO E MANUTENÇÃO

DESCASCAMENTO NECESSÁRIO DO CABO (MM)
7

INSTALÁVEL EM CAIXA DE JUNÇÃO EMBUTIDA
Universal

DIREÇÃO DE INSTALAÇÃO
Horizontal, Vertical

TIPO DE INSTALAÇÃO
Apto para encastrar

TIPO DE CONEXÃO DO TERMINAL - FUNÇÃO 1
FastON 2.8mm

REGULAMENTAÇÃO

REGULAMENTOS
Dir. 2014/35/UE LVD|Dir. 2011/65/UE RoHS + post. mod.|EN 61058-1-2:2016|EN IEC 63000:2018

simon

simon

INFORMAÇÃO LOGÍSTICA

CÓDIGO EAN UNITÁRIO
8421053265154

ALTURA EMBALAGEM UNITÁRIA
0.00

LARGURA DA EMBALAGEM UNITÁRIA
0.00

COMPRIMENTO EMBALAGEM UNITÁRIA
0.00

UNIDADE DE MEDIDA EMBALAGEM UNITÁRIA
MMT

VOLUME EMBALAGEM UNITÁRIA
0.00

UNIDADE DE VOLUME EMBALAGEM UNITÁRIA
MMQ

PESO BRUTO EMBALAGEM UNITÁRIA
0.05

PESO LÍQUIDO DO PRODUTO
0.05

UNIDADE DE PESO EMBALAGEM UNITÁRIA
KGM

EAN EMBALAGEM
8421053265154

UNID. CONTIDAS EMBALAGEM
1

ALTURA EMBALAGEM
80.00

LARGURA DA EMBALAGEM
55.00

COMPRIMENTO EMBALAGEM
55.00

UNIDADE DE MEDIDA EMBALAGEM
MMT

VOLUME EMBALAGEM
242000.00

UNIDADE DE VOLUME EMBALAGEM
MMQ

PESO BRUTO EMBALAGEM
0.00

PESO LÍQUIDO EMBALAGEM
0.05

UNIDADE DE PESO EMBALAGEM
KGM

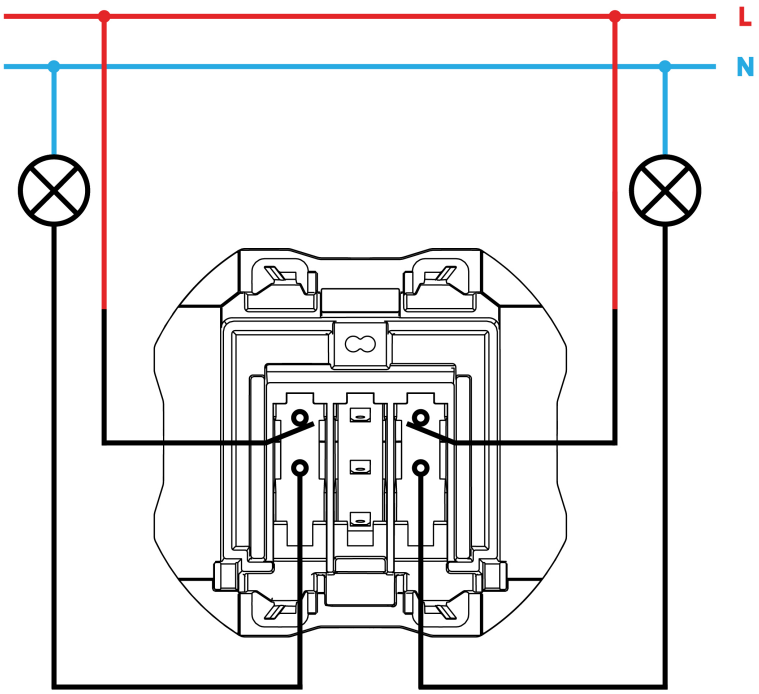
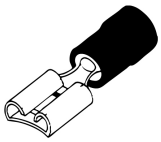
Conexión con terminal faston
Conection with faston terminal