Prise schuko 16 A 250V~ avec chargeur USB C 10,5W or Simon 270

RÉF. **20001432-095**

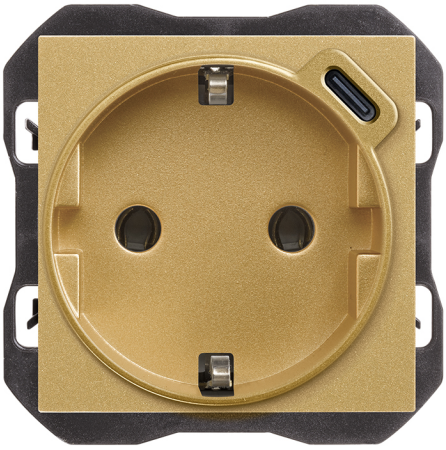

INFORMATION DE BASE

DESCRIPTION

Discover the Simon iO blinds switch with slender rocker 700 VA bronze Simon 270 from the Simon 270 series. A product designed to deliver functionality, compatibility and style for residential and commercial installations.

FINITION

Or

MATÉRIAU

Plastique

CLASSE ETIM

EC000125

REMARQUES

Prise avec chargeur USB C de 10,5 W.

INFORMATION TECHNIQUE

MARCHÉ DISPONIBLE
CE

FORMAT
Schuko,USB

FRÉQUENCE
50 Hz

INTENSITÉ (A)
16 A

CLASSIFICATION IP
IP20

MAINTENANCE
Nettoyez avec un chiffon doux et sec. N'utilisez pas de chiffons abrasifs et/ou de nettoyants contenant du chlore.

TENSION NOMINALE (V~)
250 V~

ALIMENTATION (V~)
250 V~

RAL
1036

CARACTÉRISTIQUES USB
5,0 VDC 2,1 A 10,5W

INTENSITÉ USB (A)
2,1 A

TYPE DE PORT USB
C

TENSION USB (V~)
5 Vdc

TENSION (V~)
250 V~

INSTALLATION ET MAINTENANCE

DÉNUDAGE DE CÂBLE NÉCESSAIRE (MM)
14

SENS D'INSTALLATION
Horizontal

TYPE DE CONNEXION DE BORNE - FONCTION 1
À vis

RÉGLEMENTATION

RÉGLEMENTATIONS
Dir. 2014/35/UE LVD|Dir. 2014/30/UE EMC|Dir. 2011/65/UE RoHS + post. mod.|Dir. 2009/125/EC ErP (Reg. UE 2019/1782)|EN 50563:2011|EN 50563:2011 A1:2013|EN IEC 62368-1:2020 |EN IEC 62368-1:2020 A11:2020|EN IEC 63000:2018|ETSI EN 301489-34 V2.1.1|IEC 60884-1 Ed 3.2|UNE 20315-1-1:2017|UNE 20315-1-2:2017 |DS 60884-2-D1:2023

simon

INFORMATION LOGISTIQUE

CODE EAN UNITAIRE
8421053330982

HAUTEUR EMBALLAGE UNITAIRE
0.00

LARGEUR EMBALLAGE UNITAIRE
0.00

LONGUEUR EMBALLAGE UNITAIRE
0.00

UNITÉ DE MESURE EMBALLAGE UNITAIRE
MMT

VOLUME EMBALLAGE UNITAIRE
0.00

UNITÉ DE VOLUME EMBALLAGE UNITAIRE
MMQ

POIDS BRUT EMBALLAGE UNITAIRE
0.09

POIDS NET DU PRODUIT
0.07

UNITÉ DE POIDS EMBALLAGE UNITAIRE
KGM

EAN EMBALLAGE
8421053330982

UNIT. CONTENUES EMBALLAGE
1

HAUTEUR EMBALLAGE
46.90

LARGEUR EMBALLAGE
54.90

LONGUEUR EMBALLAGE
54.90

UNITÉ DE MESURE EMBALLAGE
MMT

VOLUME EMBALLAGE
141357.07

UNITÉ DE VOLUME EMBALLAGE
MMQ

POIDS BRUT EMBALLAGE
0.09

POIDS NET EMBALLAGE
0.07

UNITÉ DE POIDS EMBALLAGE
KGM

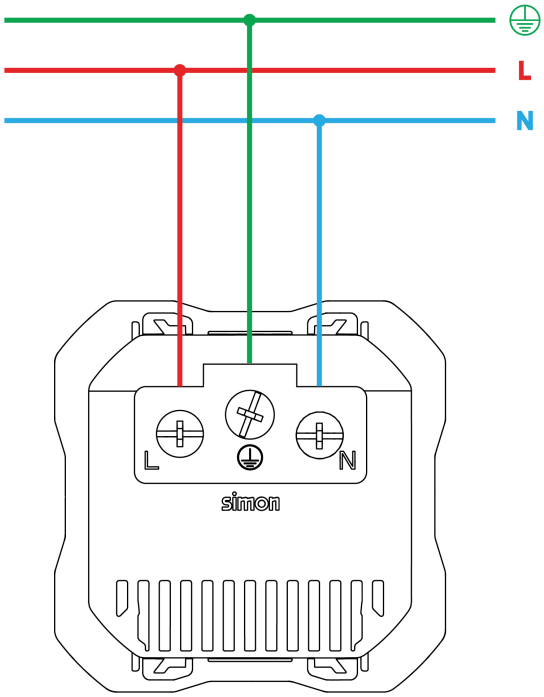

Para información más detallada consultar la hoja de instrucciones
For more detailed information check the instruction sheet