Prise de signal modulaire R-TV + SAT final Simon 100

RÉF. **10000468-039**

INFORMATION DE BASE

DESCRIPTION

Avec la prise de signal modulaire finale pour prises inductives R-TV + SAT de la collection Simon 100, vous bénéficierez d'une qualité de connexion maximale pour profiter de la fonctionnalité et des caractéristiques d'innovation de cette gamme. Conçu pour une installation en affleurement, avec connexion à vis opération d'insertion, qui assure l'intégration du produit dans n'importe quel espace. Avec un total de 2 connecteurs, il est composé de matériaux métalliques avec thermoplastique isolé sans halogène, qui empêchent la propagation de la flamme et la toxicité par la fumée en cas d'incendie, et vous permet pour atteindre une plage de température de 5 à 40 ° C et des températures maximales de -25 à 50 ºC. Innovation, fonctionnalité et garantie de la plus haute qualité de ses téléviseurs R-TV et SAT grâce à la prise de signal modulaire finale du Simon 100.

CONTENU DE L'EMBALLAGE

Prise R / TV + SAT et fiche d'instructions

CLASSE ETIM

EC000439

simon

INFORMATION TECHNIQUE

MARCHÉ DISPONIBLE
CE

TYPE DE CONNECTEUR
R-TV+SAT

NOMBRE D'ÉLÉMENTS POSSIBLES
Demi-élément

FORMAT
R/TV,SAT

CLASSIFICATION IP
IP20

TYPE DE MÉCANISME
Insertion

PLAGE DE TEMPÉRATURE DE FONCTIONNEMENT (ºC)
5 - 40 ºC

PLAGE DE TEMPÉRATURE DE STOCKAGE (ºC)
-25 - 50 ºC

VERSION
Unique

INSTALLATION ET MAINTENANCE

INSTALLABLE DANS BOÎTE D'ENCASTREMENT
universel

SENS D'INSTALLATION
Horizontal, Vertical

TYPE D'INSTALLATION
Convient pour montage encastré

TYPE DE CONNEXION DE BORNE - FONCTION 1
À vis

RÉGLEMENTATION

RÉGLEMENTATIONS
Directive 2014/30/UE EMC + Directive 2011/65/UE RoHS + EN 50083-2:2012 + EN 50581:2012

INFORMATION LOGISTIQUE

HAUTEUR EMBALLAGE UNITAIRE
0.00

LARGEUR EMBALLAGE UNITAIRE
0.00

LONGUEUR EMBALLAGE UNITAIRE
0.00

VOLUME EMBALLAGE UNITAIRE
0.00

POIDS BRUT EMBALLAGE UNITAIRE
0.05

POIDS NET DU PRODUIT
0.05

UNITÉ DE POIDS EMBALLAGE UNITAIRE
KGM

EAN EMBALLAGE
8421053145784

UNIT. CONTENUES EMBALLAGE
5

HAUTEUR EMBALLAGE
40.00

LARGEUR EMBALLAGE
70.00

LONGUEUR EMBALLAGE
195.00

UNITÉ DE MESURE EMBALLAGE
MMT

VOLUME EMBALLAGE
546000.00

UNITÉ DE VOLUME EMBALLAGE
MMQ

POIDS BRUT EMBALLAGE
0.27

POIDS NET EMBALLAGE
0.27

UNITÉ DE POIDS EMBALLAGE
KGM

INTERMEDIA
10000467-039

FINAL
10000468-039

UNICA
10000466-039

En Serie/Cascada

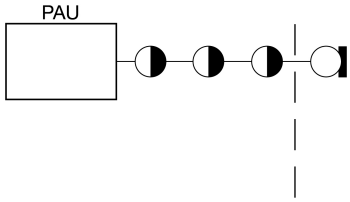

En Estrella

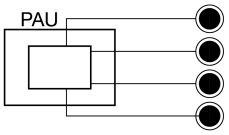

1

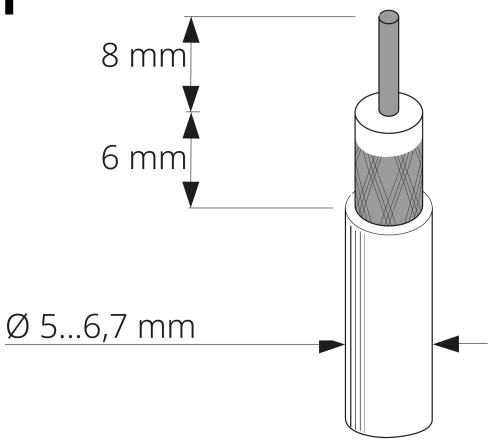

2

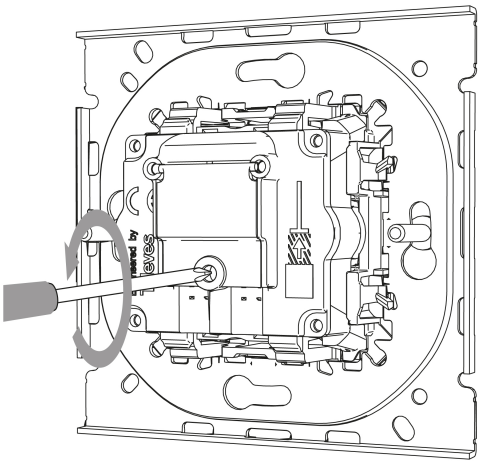

3

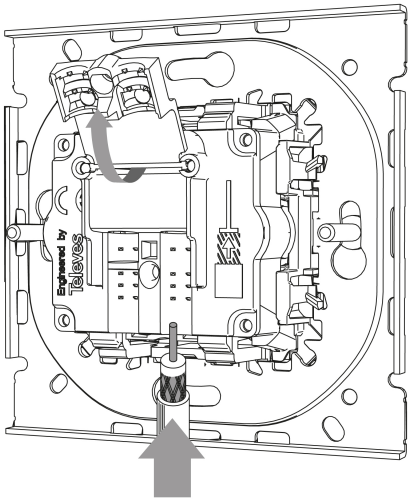

4

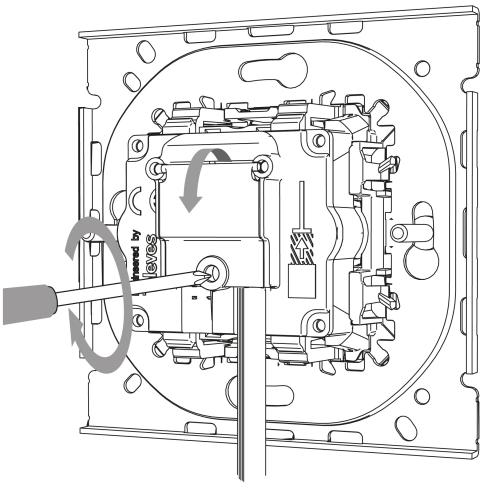

Para información más detallada consultar la hoja de instrucciones
For more detailed information check the instruction sheet