# ENSEMBLE SEMI-MONTÉ D'INTERRUPTEUR UNIPOLAIRE 10 AX 250~ AVEC SYSTÈME DE CONNEXION RAPIDE BLANC MAT SIMON 82 CONCEPT

RÉF. **8200101-090**



## INFORMATION DE BASE

**FINITION**
Blanc mat

**EMBALLAGE**
Flow pack

**CLASSE ETIM**
EC001590

## INFORMATION TECHNIQUE

**FORMAT**
Touche, mécanisme et support de cadre

**FONCTION INDICATEUR**
Non

**INTENSITÉ (A)**
10 AX

**CLASSIFICATION IP**
IP20

**MONOBLOC**
Non

**TENSION NOMINALE (V~)**
250 V~

## INSTALLATION ET MAINTENANCE

**GRIFFE**
Incompatible

**TYPE DE CONNEXION DE BORNE - FONCTION 1**
Rapide

# INFORMATION LOGISTIQUE

CODE EAN UNITAIRE
8421053279670

HAUTEUR EMBALLAGE UNITAIRE
0.00

LARGEUR EMBALLAGE UNITAIRE
0.00

LONGUEUR EMBALLAGE UNITAIRE
0.00

UNITÉ DE MESURE EMBALLAGE UNITAIRE
MMT

VOLUME EMBALLAGE UNITAIRE
0.00

UNITÉ DE VOLUME EMBALLAGE UNITAIRE
MMQ

POIDS BRUT EMBALLAGE UNITAIRE
0.07

POIDS NET DU PRODUIT
0.07

UNITÉ DE POIDS EMBALLAGE UNITAIRE
KGM

EAN EMBALLAGE
8421053228081

UNIT. CONTENUES EMBALLAGE
10

HAUTEUR EMBALLAGE
83.00

LARGEUR EMBALLAGE
165.00

LONGUEUR EMBALLAGE
221.00

UNITÉ DE MESURE EMBALLAGE
MMT

VOLUME EMBALLAGE
3026595.00

UNITÉ DE VOLUME EMBALLAGE
MMQ

POIDS BRUT EMBALLAGE
0.74

POIDS NET EMBALLAGE
0.75

UNITÉ DE POIDS EMBALLAGE
KGM

# MECANISMOS SIMON 31, 75, 77, 82 Y 88

## Mecanismos básicos / Basic switches

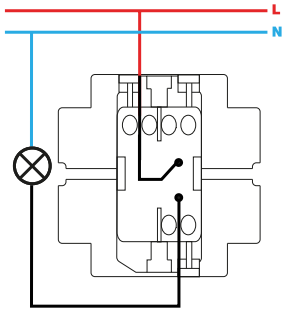


Interruptor unipolar / Single-pole switch
XXXX101-XXX

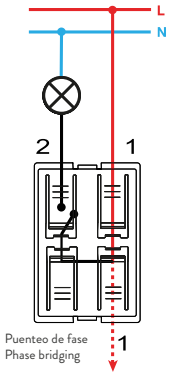


Interruptor unipolar / Single-pole switch
7700101-039

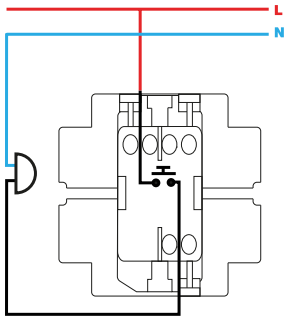


Pulsador / Push button switch
XXXX150-XXX

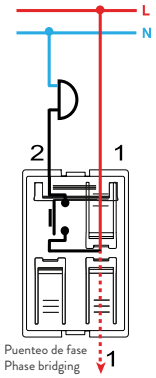


Pulsador / Push button switch
7700150-039

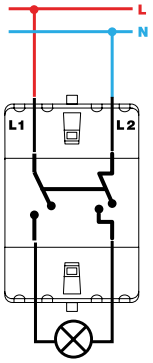


Interruptor bipolar / Double pole switch
XXXX133-XXX

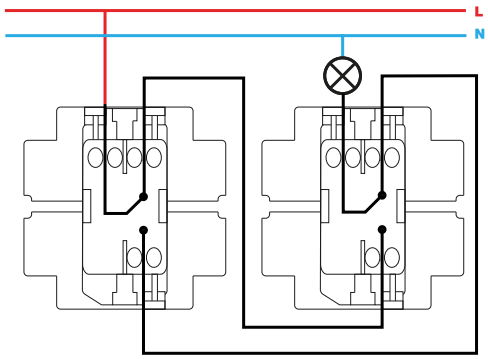


Conmutador / 2-way switch
XXXX201-XXX

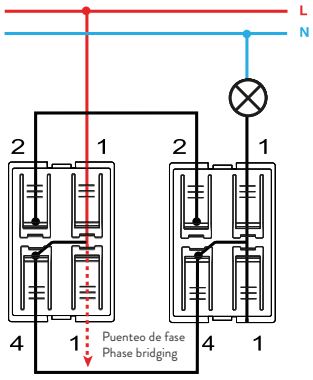


Conmutador / 2-way switch
7700201-039

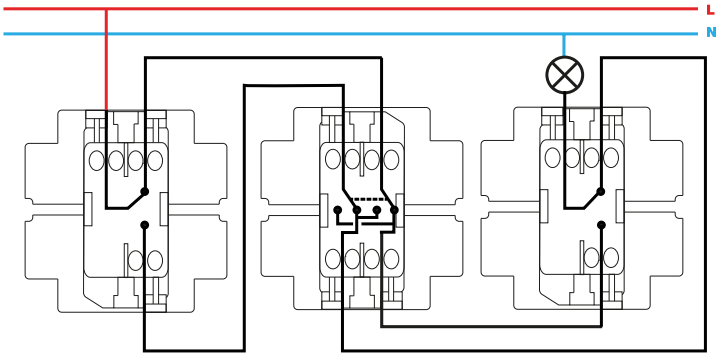


Conmutador cruce / Intermediate switch
XXXX251-XXX

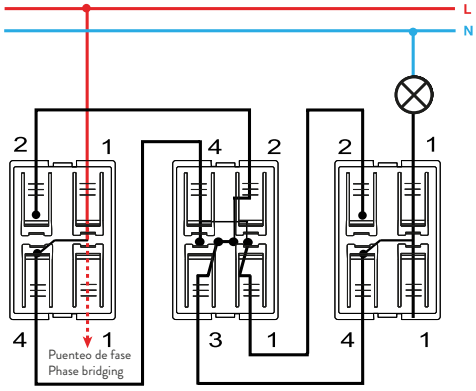


Conmutador cruce / Intermediate switch
7700251-039

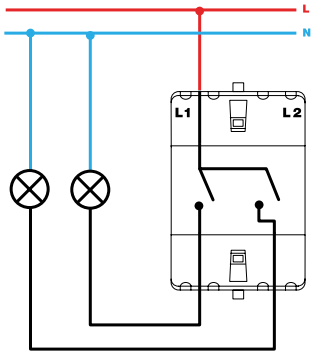


Grupo 2 interruptores / 2 switches group
XXXX398-XXX

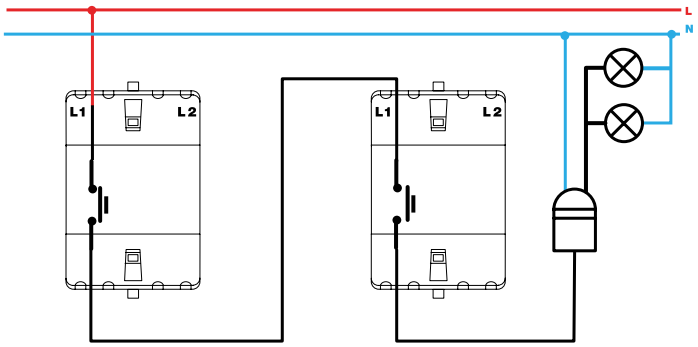


Pulsador desconexión / Push button desconexion switch
XXXX152-XXX

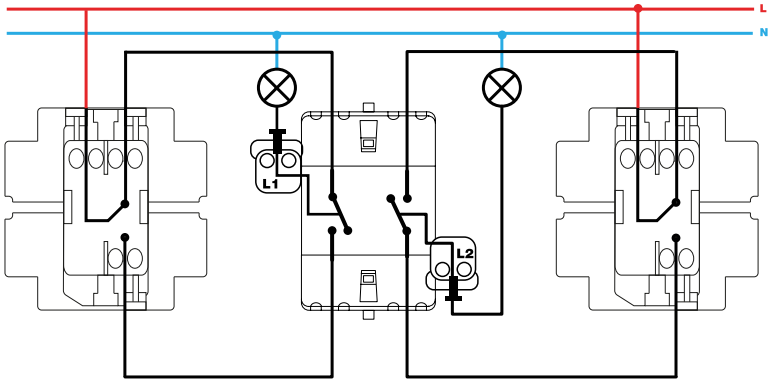


Grupo dos conmutadores / 2-way switches group
XXXX397-XXX

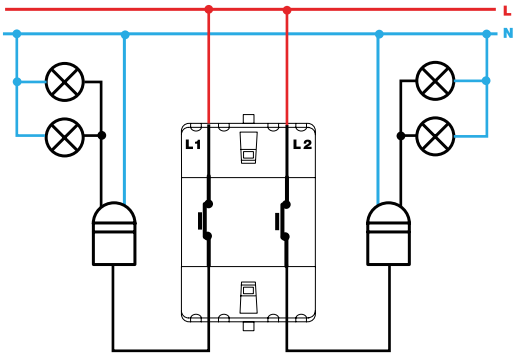


Grupo de pulsadores desconexión / Push button switch desconexion group XXXX395-XXX

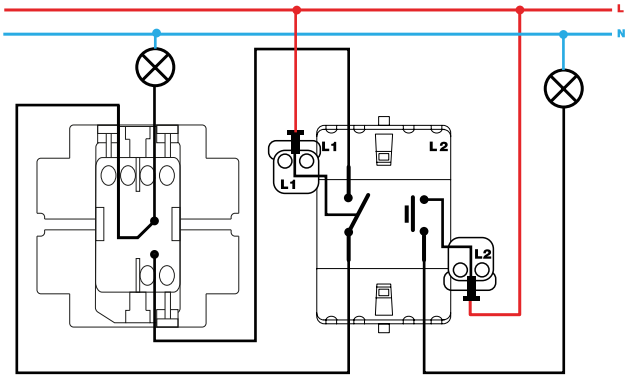


Grupo conmutador y pulsador / 2-way and push button switch group
XXXX301-XXX

## Mecanismos con piloto / Pilot switches

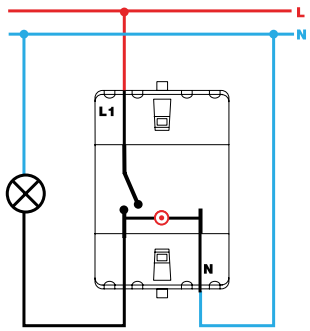


Interruptor unipolar / Single-pole switch
XXXX102-XXX

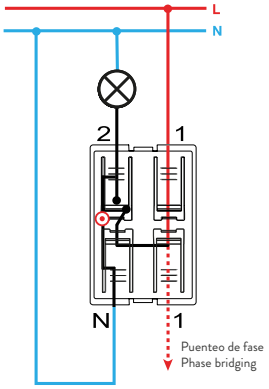


Interruptor con piloto / Push button pilot switch
7700112-039

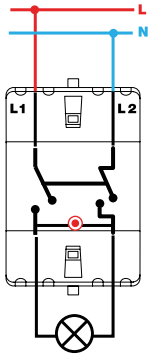


Interruptor bipolar / Double pole switch
XXXX134-XXX

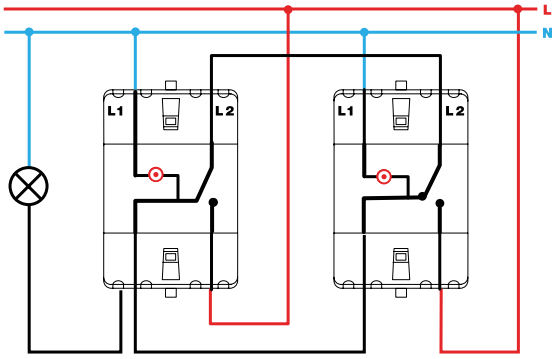


Conmutador / 2-way switch
XXXX202-XXX

## Mecanismos con luminoso / Switches with light

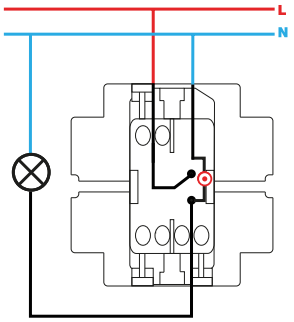


Interruptor unipolar con luminoso / Single-pole switch with light
XXXX104-XXX

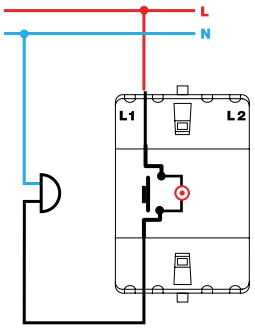


Pulsador con luminoso / Push button switch with light
XXXX160-XXX

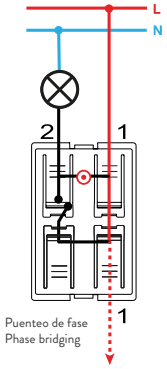


Pulsador con luminoso / Push button switch with light
7700160-039

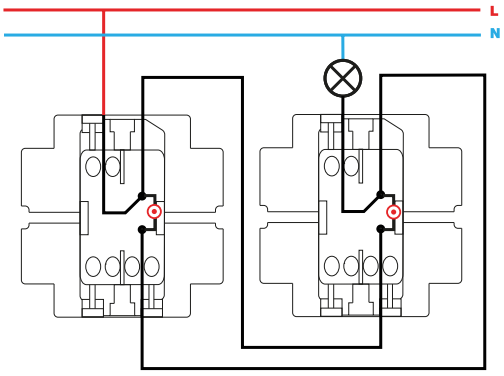


Conmutador con luminoso / 2-way switch with light
XXXX204-XXX

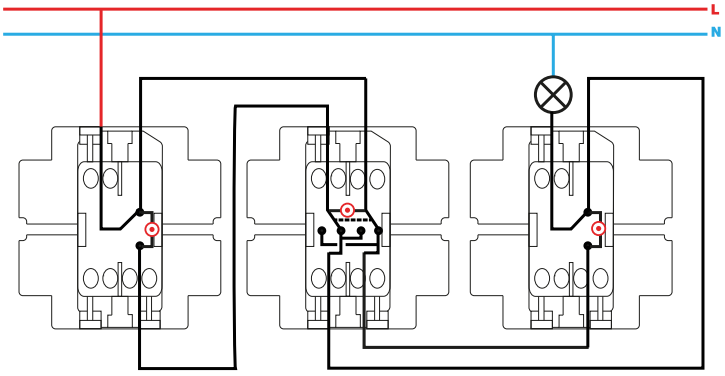


Conmutador cruce con luminoso / Intermediate switch with light
XXXX254-XXX