Prise de courant P40 16A avec connexion par borne à vis 2 éléments graphite K45

RÉF. **K05/14**



INFORMATION DE BASE

FINITION	MATÉRIAU	CLASSE ETIM
Graphite	Plastique	EC000125

INFORMATION TECHNIQUE

FORMAT
P40

CLASSIFICATION IP
IP20

RAL
7021

INTENSITÉ (A)
16 A

MAINTENANCE
Nettoyez avec un chiffon doux et sec. N'utilisez pas de chiffons abrasifs et/ou de nettoyants contenant du chlore.

INSTALLATION ET MAINTENANCE

DÉNUDAGE DE CÂBLE NÉCESSAIRE (MM)
12

EXTINCTION (°C)
+850 °C / 30 secondes (GWFI selon la règle IEC 60695-10-2)

RETRAIT DE LA PRISE
Avec outil seulement

TYPE DE CONNEXION DE BORNE - FONCTION 1
À vis

INFORMATION LOGISTIQUE

HAUTEUR EMBALLAGE UNITAIRE
0.00

LARGEUR EMBALLAGE UNITAIRE
0.00

LONGUEUR EMBALLAGE UNITAIRE
0.00

VOLUME EMBALLAGE UNITAIRE
0.00

POIDS BRUT EMBALLAGE UNITAIRE
0.04

POIDS NET DU PRODUIT
0.04

UNITÉ DE POIDS EMBALLAGE UNITAIRE
KGM

EAN EMBALLAGE
8421053314159

UNIT. CONTENUES EMBALLAGE
10

HAUTEUR EMBALLAGE
245.00

LARGEUR EMBALLAGE
50.00

LONGUEUR EMBALLAGE
150.00

UNITÉ DE MESURE EMBALLAGE
MMT

VOLUME EMBALLAGE
1837500.00

UNITÉ DE VOLUME EMBALLAGE
MMQ

POIDS BRUT EMBALLAGE
0.48

POIDS NET EMBALLAGE
0.40

UNITÉ DE POIDS EMBALLAGE
KGM

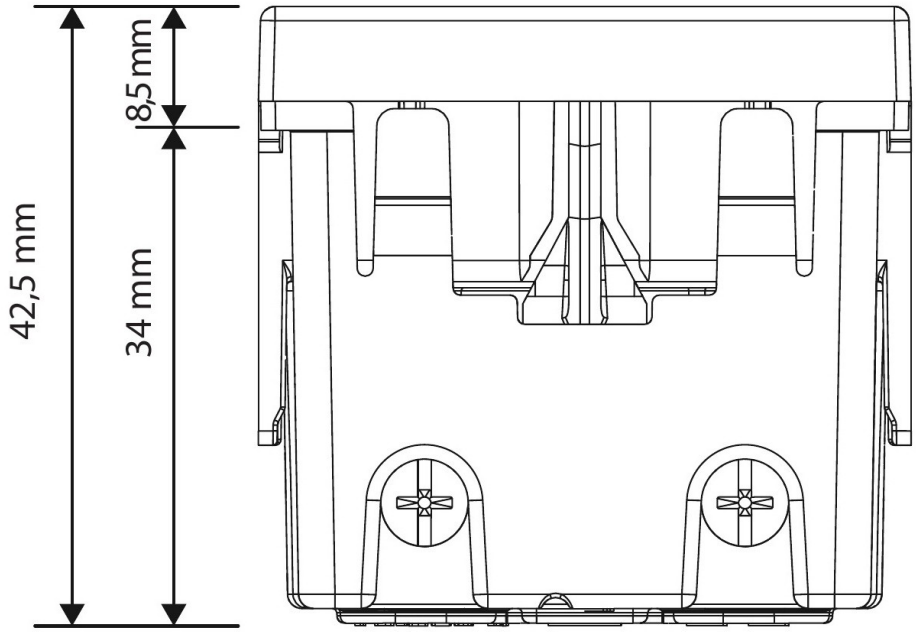
42,5 mm
8,5 mm
34 mm

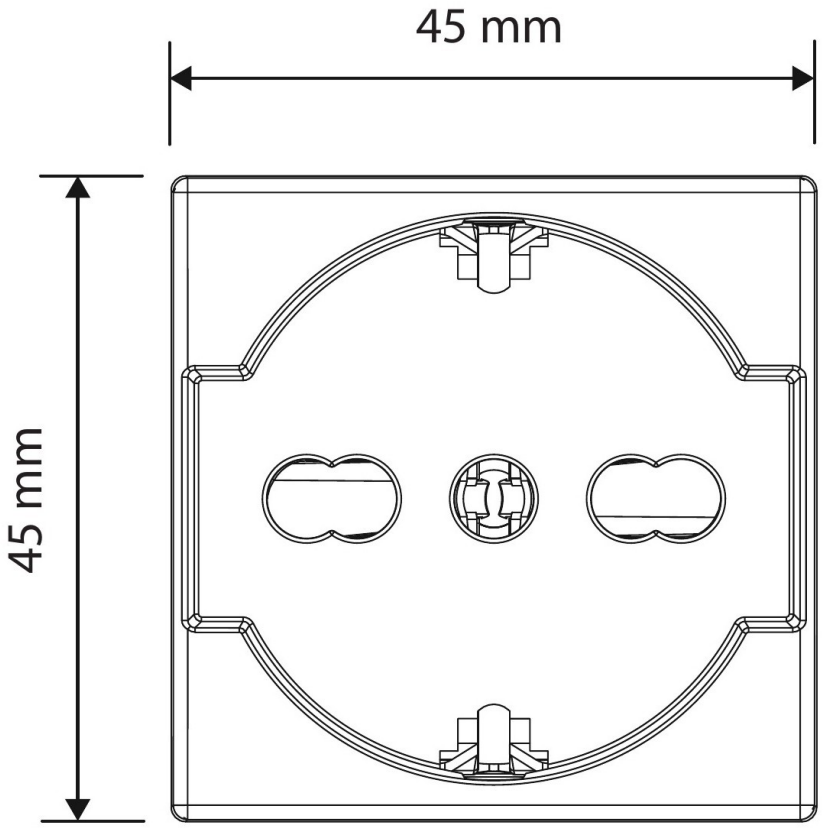
45 mm
45 mm