Voyant d’état LED pour double prise Simon 500 Cima

RÉF. **50000802-039**



INFORMATION DE BASE

FINITION
Graphite

MATÉRIAU
Divers

COMPATIBILITÉ
Double prise schuko Simon 500 Cima

CONTENU DE L'EMBALLAGE
Voyant d’état LED pour double prise Simon 500 Cima et notice d’installation

CLASSE ETIM
EC002649

REMARQUES
Cette référence est compatible uniquement avec les doubles prises et prises Schuko Simon 500 Cima. Ce produit doit être utilisé en association avec l’enjoliveur pour doubles prises avec viseur.

INFORMATION TECHNIQUE

MARCHÉ DISPONIBLE
CE

TEMPÉRATURE MAX PENDANT LES TRAVAUX DE CONSTRUCTION (°C)
+60° C en installation murale en surface et +90° C en installation murale encastrée

FONCTION INDICATEUR
Oui

CLASSIFICATION IP
IP20

DISPONIBILITÉ DU KIT
Oui

INDICATEUR DE CONSOMMATION LED (MA)
0.55

MAINTENANCE
Nettoyez avec un chiffon doux et sec. N'utilisez pas de chiffons abrasifs et/ou de nettoyants contenant du chlore.

PLAGE DE TEMPÉRATURE PENDANT L'INSTALLATION (°C)
-5 a +60° C

VERSION
2 éléments

INSTALLATION ET MAINTENANCE

TYPE DE FIXATION
En se clipsant directement dans le boîtier de la prise double format Schuko prévue à cet effet (aucun outil n'est nécessaire pour la fixation).

SENS D'INSTALLATION
Vertical selon la direction des mécanismes

TYPE D'INSTALLATION
Convient pour une combinaison avec des prises de courant doubles montées en surface ou encastrées.

RÉGLEMENTATION

RÉGLEMENTATIONS
UNE 20.315 / EN 60.998-2-3

INFORMATION LOGISTIQUE

HAUTEUR EMBALLAGE UNITAIRE
0.00

LARGEUR EMBALLAGE UNITAIRE
0.00

LONGUEUR EMBALLAGE UNITAIRE
0.00

VOLUME EMBALLAGE UNITAIRE
0.00

POIDS BRUT EMBALLAGE UNITAIRE
0.01

POIDS NET DU PRODUIT
0.01

UNITÉ DE POIDS EMBALLAGE UNITAIRE
KGM

EAN EMBALLAGE
8421053093689

UNIT. CONTENUES EMBALLAGE
10

HAUTEUR EMBALLAGE
92.00

LARGEUR EMBALLAGE
92.00

LONGUEUR EMBALLAGE
110.00

UNITÉ DE MESURE EMBALLAGE
MMT

VOLUME EMBALLAGE
0.68

UNITÉ DE VOLUME EMBALLAGE
DMQ

POIDS BRUT EMBALLAGE
0.00

POIDS NET EMBALLAGE
0.11

UNITÉ DE POIDS EMBALLAGE
KGM

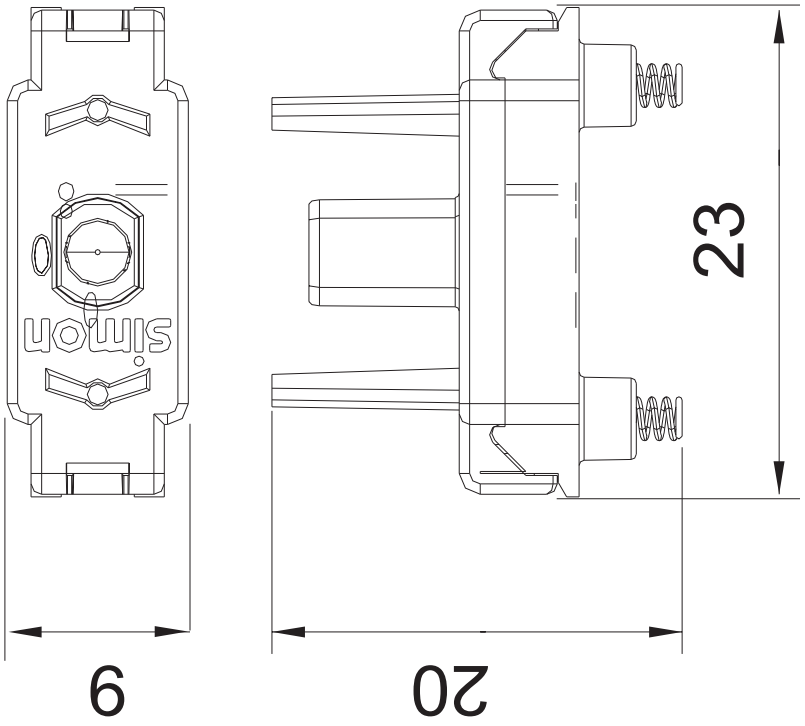
simon
23
9
20