Poussoir poussoir 10A 250V~ avec système de connexion rapide Simon 360

RÉF. **36010150-039**

INFORMATION DE BASE

DESCRIPTION

Poussoir poussoir 10A 250V~ avec système de connexion rapide de la série Simon 360. Le mécanisme poussoir permet d'avoir toujours toutes les touches alignées dans n'importe quelle configuration. Plaisir au toucher, au son et à l'équilibre visuel.

MATÉRIAU

Métal,Plastique

COMPATIBILITÉ

Cadres Simon 360

CLASSE ETIM

EC000029

INFORMATION TECHNIQUE

NOMBRE DE CONTACTS
2

FORMAT
Bouton-poussoir

FRÉQUENCE
50 - 60 Hz

FONCTION INDICATEUR
Non

INTENSITÉ (A)
10 A

CLASSIFICATION IP
IP20

CONNECTABLE
Non

MONOBLOC
Non

TENSION NOMINALE (V~)
250 V~

ALIMENTATION (V~)
127/230 V~

DIMENSION D'ENCASTREMENT (MM)
40

TENSION (V~)
127/230 V~

NOMBRE DE FILS
2

INSTALLATION ET MAINTENANCE

DÉNUDAGE DE CÂBLE NÉCESSAIRE (MM)
15

GRIFFE
Simon 27

RETRAIT DU COUVERCLE
Avec outil seulement

SENS D'INSTALLATION
Horizontal, Vertical

TYPE DE CONNEXION DE BORNE - FONCTION 1
Rapide

simon

INFORMATION LOGISTIQUE

CODE EAN UNITAIRE
8421053438381

HAUTEUR EMBALLAGE UNITAIRE
81.00

LARGEUR EMBALLAGE UNITAIRE
44.00

LONGUEUR EMBALLAGE UNITAIRE
81.00

UNITÉ DE MESURE EMBALLAGE UNITAIRE
MMT

VOLUME EMBALLAGE UNITAIRE
288684.00

UNITÉ DE VOLUME EMBALLAGE UNITAIRE
MMQ

POIDS BRUT EMBALLAGE UNITAIRE
0.06

POIDS NET DU PRODUIT
0.05

UNITÉ DE POIDS EMBALLAGE UNITAIRE
KGM

EAN EMBALLAGE
8421053438398

UNIT. CONTENUES EMBALLAGE
10

HAUTEUR EMBALLAGE
85.00

LARGEUR EMBALLAGE
168.00

LONGUEUR EMBALLAGE
225.00

UNITÉ DE MESURE EMBALLAGE
MMT

VOLUME EMBALLAGE
3213000.00

UNITÉ DE VOLUME EMBALLAGE
MMQ

POIDS BRUT EMBALLAGE
0.66

POIDS NET EMBALLAGE
0.50

UNITÉ DE POIDS EMBALLAGE
KGM

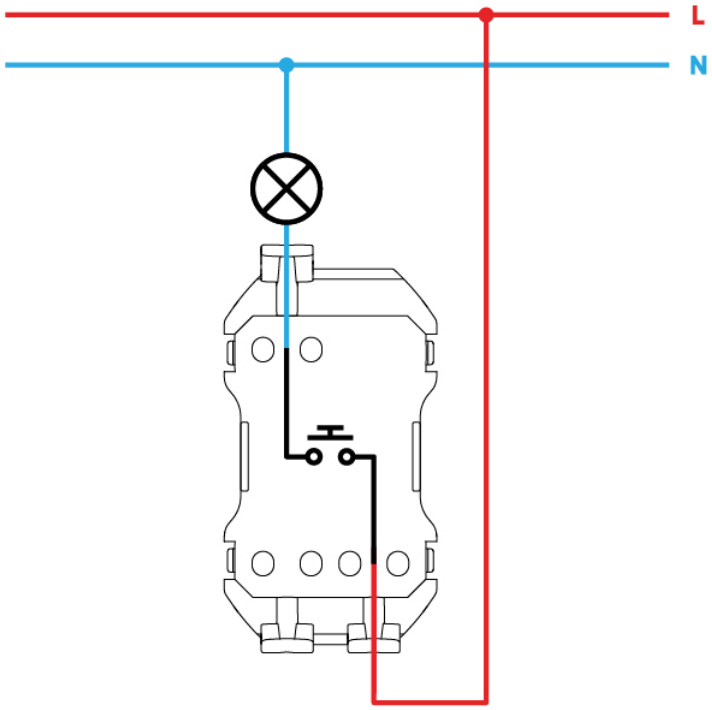
L
N

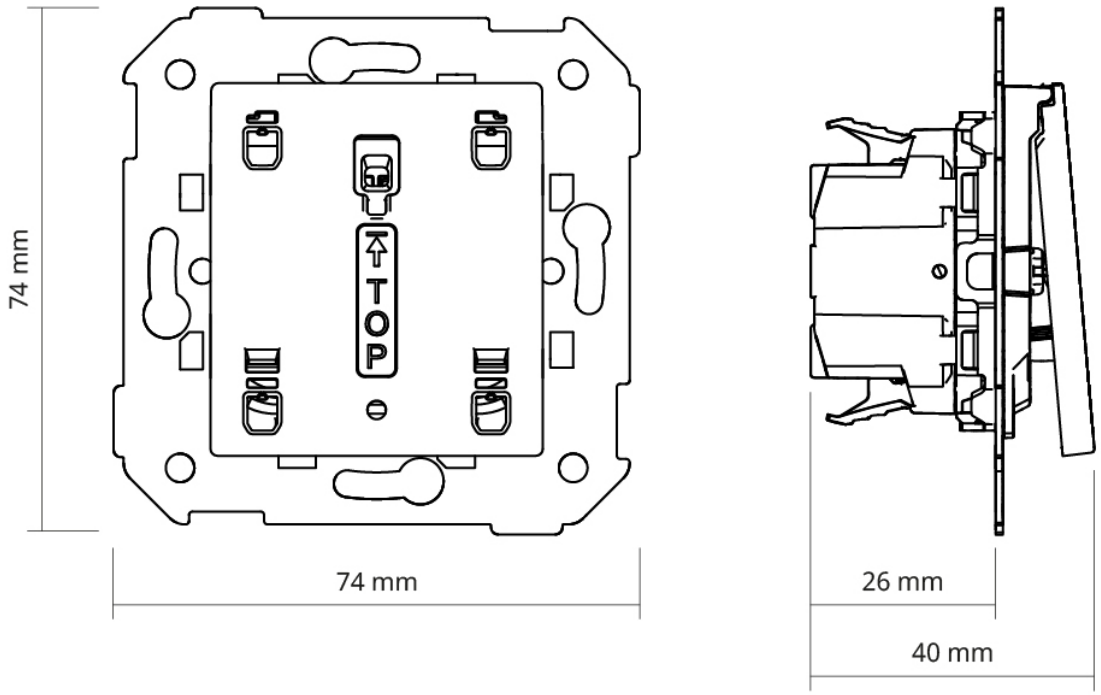
74 mm
TOP
74 mm
26 mm
40 mm