Placa de voz y datos inclinada con guardapolvo para 1 conector RJ45 AVAYA® blanco Simon 27 Play

REF. **27081-35**



INFORMACIÓN BÁSICA

DESCRIPCIÓN

Unir de la manera más eficiente un diseño de líneas neutras, que casa con ambientes modernos, sencillos y funcionales, con una nota de color que siempre marca la diferencia es una de las características de los productos incluidos en la serie Simon 27 Play. La Placa de voz y datos inclinada con guardapolvo para un conector RJ45 en blanco es el mejor ejemplo de ello. Es una placa con unas dimensiones de 45x45 mm y compatible con los conectores AVAYA. Para su instalación es necesario el uso de una caja universal de empotrar o, en su defecto, un zócalo de superficie. Disponible en tres acabados, estamos ante un concepto revolucionario que cuida el detalle y crea una atmósfera ideal en hogares y empresas gracias a todos los detalles de su estructura. Con esta placa podrás actualizar, reemplazar, sustituir y redecorar cualquier estancia al tener la posibilidad de instalar fundas intercambiables sobre el marco.

ACABADO

Blanco

MATERIAL

Plástico

CONTENIDO DEL EMBALAJE

Placa

SÍMBOLO

Sin grabados

COMPATIBILIDAD

Conectores Simon 75

CLASE ETIM

EC000018

OBSERVACIONES

Disponible en 3 acabados. Se recomienda escoger marco con el mismo color de la placa seleccionada.

INFORMACIÓN TÉCNICA

MERCADO DISPONIBLE
CE

COMPATIBLE CON CONECTORES
AVAYA

NÚMERO DE CONECTORES
1

OBTURADOR DE POLVO
Sí

NÚMERO DE ELEMENTOS POSIBLES
1 elemento

FORMATO
RJ45

FUNCIÓN INDICADORA
No

CLASIFICACIÓN IP
IP20

MANTENIMIENTO
Limpiar con un paño suave y seco. No utilizar paños y/o limpiadores abrasivos que contengan cloro.

NÚMERO DE MÓDULOS
2 módulos

RANGO DE TEMPERATURA DE FUNCIONAMIENTO (°C)
5 - 40 °C

TIPO DE PLACA
Inclinada

MÓDULO ADAPTADOR RJ45
No incluido

RANGO DE TEMPERATURA DE ALMACENAMIENTO (°C)
-25 - 50 °C

VERSIÓN
Individual

INSTALACIÓN Y MANTENIMIENTO

DIRECCIÓN DE INSTALACIÓN
Horizontal,Vertical

TIPO DE INSTALACIÓN
Apto para superficie y empotrar

NORMATIVA

REGULACIONES
Dir. 2011/65/UE RoHS + post. mod.EN 50173-1:2018|EN IEC 63000:2018

INFORMACIÓN LOGÍSTICA

CÓDIGO EAN UNITARIO
8421053251287

ALTURA EMBALAJE UNITARIO
37.60

ANCHO EMBALAJE UNITARIO
46.00

LONGITUD EMBALAJE UNITARIO
45.00

UNIDAD DE MEDIDA EMBALAJE UNITARIO
MMT

VOLUMEN EMBALAJE UNITARIO
0.08

UNIDAD DE VOLUMEN EMBALAJE UNITARIO
MMQ

PESO BRUTO EMBALAJE UNITARIO
0.02

PESO NETO DEL PRODUCTO
0.00

UNIDAD DE PESO EMBALAJE UNITARIO
KGM

EAN EMBALAJE
8421053055243

UDS. CONTENIDAS EMBALAJE
10

ALTURA EMBALAJE
53.00

ANCHO EMBALAJE
160.00

LONGITUD EMBALAJE
220.00

UNIDAD DE MEDIDA EMBALAJE
MMT

VOLUMEN EMBALAJE
1.87

UNIDAD DE VOLUMEN EMBALAJE
DMQ

PESO BRUTO EMBALAJE
0.18

PESO NETO EMBALAJE
0.04

UNIDAD DE PESO EMBALAJE
KGM

VISTA FRONTAL E ISOMÉTRICA DEL PRODUCTO

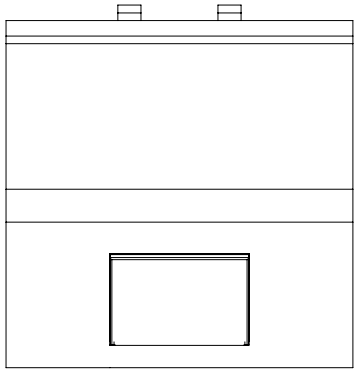

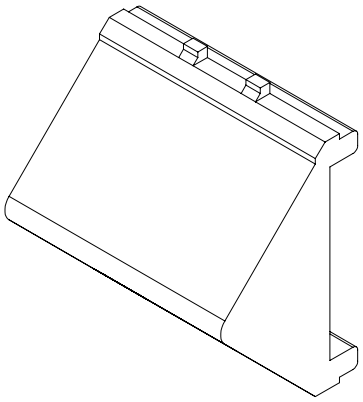

DIAGRAMA DE MONTAJE

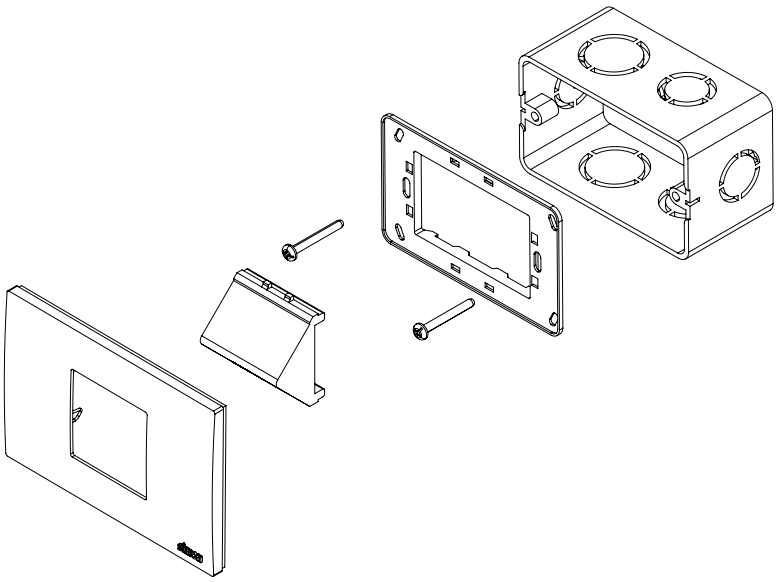

*Placa y chasis NO incluidos