Kit caixa chão prof. reduzida pavimento técnico 6 elementos 1 ficha dupla, 1 SAI dupla, 2 placas 2 RJ45 cinza Simon 500 Cima

REF. **52006316-030**

INFORMAÇÃO BÁSICA

DESCRIÇÃO

Caixa de parede modelo 52006316-030 pertencente à serie profissional de componentes Simon 500 Cima. Elemento desenhado para a instalação encastrada tanto em pavimento como em instalação encastrada em chão técnico. Trata-se de um kit de caixa de chão de profundidade reduzida versão para 6 elementos. Outorga uma capacidade de 1 ficha dupla em formato Schuko, 1 elemento SAI duplo, placas para 2 elementos RJ45 de encaixe Keystone I, II, ATT®/Avaya®. Material em plástico e acabamentos em tonalidade cinza, integra componentes metálicos com isolamento termoplástico autoextinguível e sem halogéneos contribuindo a maior segurança profissional Seu design para chão de profundidade reduzida permite sua instalação para todo o tipo de chão, sendo recomendável em pavimento a combinação com a cuba de plástico (ref.G301C). Apresenta medidas profissionais Ø 300 mm x 69 mm, de fácil adaptação para diferentes classes de superfícies e ambientes de trabalho profissionais.

ACABAMENTO

Cinza

COMPATIBILIDADE

Mecanismos Simon 500 CIMA

CLASSE ETIM

EC000024

MATERIAL

Plástico

CONTEÚDO DA EMBALAGEM

Kit e manual de instalação

OBSERVAÇÕES

Para completar a instalação do produto em chão de pavimento, combinar com uma cuba de plástico (ref.ª G301C). Opcionalmente é possível combinar com a tampa embelezadora de enchimento (ref.ª 52053203-035) caso não seja instalado o mesmo revestimento do chão.

INFORMAÇÃO TÉCNICA

DISPONÍVEL NO MERCADO
CE

SECÇÃO DE CABO PERMITIDA (MM)
De 1,5 a 2,5 mm

PROTEÇÃO CONTRA ACESSO DIRETO DE CONTATOS
Não

PROTEÇÃO CONTRA ENTRADA DE POEIRA E PEQUENOS OBJETOS
Sim, graças à inclusão das saídas de cabos em plástico dúctil

NÚMERO DE FUROS PARA FIXAÇÃO DE BRAÇADEIRAS
6

NÚMERO DE CONEXÕES POR TERMINAL
1 orifício de ligação de condutores para o sistema de ligação de bornes por corte e 2 orifícios de ligação de condutores para o sistema de ligação rápida de bornes

COMPATÍVEL COM CONECTORES
Simon©, AMP netconnect© Standard 110, SL110, SL Tool less, 216000 e 216005, Brand-Rex©, Systimax©, ADC Krone© KM8 Keystone, BeldenCDT© Giga Flex Keystone, Ersys©, General Cable©, Molex©, Panduit© Netkey, Ortronics© Clarity TechChoice Keystone, Rit© e outros fabricantes com encaixe baseado no formato Keystone.

NÚMERO DE CONECTORES
4

CONECTORES RJ45
Não incluídos

RIGIDEZ DIELÉTRICA
Sem perfuração nem contorno com 2000 V a 50 Hz durante 1 minuto

TEMPERATURA MÁXIMA DURANTE TRABALHOS DE CONSTRUÇÃO (ºC)
+90 °C

OBTURADOR DE POEIRA
Sim

FORMATO
Schuko

RESISTÊNCIA AO CALOR (ºC)
+125 °C (segundo norma IEC 60695-10-2)

CLASSIFICAÇÃO IK
08

FUNÇÃO INDICADORA
Sim

RESISTÊNCIA DE ISOLAMENTO (V-MΩ)
>5 MOhms a 500 V

INTENSIDADE (A)
16 A

CLASSIFICAÇÃO IP
IP4X

INDICADOR DE CONSUMO LED (MA)
0.55

MANUTENÇÃO
Limpar com um pano suave e seco. Não utilizar panos e/ou detergentes abrasivos que contenham cloro.

FAIXA DE TEMPERATURA DURANTE INSTALAÇÃO (ºC)
-5 a +60 °C

TIPO DE MECANISMO
Insertion

NÚMERO DE MÓDULOS
6 módulos

NÚMERO DE PLACAS
2 placas de voz e dados

TIPO DE PLACA
Plana

NÚMERO DE FUROS PRÉ-PERFURADOS 55 X 20 MM
6

RAL
7011

DIMENSÃO DO ENCAIXE (MM)
Ø 300 mm

MÓDULO ADAPTADOR RJ45
Incluídos nas placas de voz e dados

NÚMERO DE ENTRADAS LATERAIS
6

PLACAS RJ45 DE ENCAIXE RÁPIDO
Keystone I, II, ATT®/Avaya®

TIPO DE ENCAIXE RÁPIDO
Keystone I, II, ATT®/Avaya®

e 1 base dupla para circuito de corrente estabilizada

INSTALAÇÃO E MANUTENÇÃO

DESCASCAMENTO NECESSÁRIO DO CABO (MM)

0

FAIXA DE OPERAÇÃO DA GARRA (MM)

Entre 11 e 48 mm

NÚMERO DE POSIÇÕES DE ABERTURA DA TAMPA

3

EXTINÇÃO (ºC)

+850 °C / 30 segundos (GWFI segundo norma IEC 60695-2-11)

TIPO DE FIXAÇÃO

Através de fixação de garras na cuba de pavimento ou no abáculo do chão técnico (fornecidas na caixa de chão)

PODE SER INSTALADO EM BANDEJA

Plástica

DIREÇÃO DE INSTALAÇÃO

Circular

TIPO DE INSTALAÇÃO

A sua conceção para chão de profundidade reduzida permite a sua instalação em qualquer tipo de chão, quer seja chão técnico ou pavimento, combinando este último tipo de instalação com a cuba ref.ª G301C

REMOÇÃO DA PLACA

Unicamente com ferramenta

REMOÇÃO DA TOMADA

Unicamente com ferramenta

TIPO DE CONEXÃO DO TERMINAL - FUNÇÃO 1

Por corte (1 click®)

NÚMERO DE TERMINAIS

3 entradas e 3 saídas

REGULAMENTAÇÃO

REGULAMENTOS

UNE-EN 60.670-23

simon

INFORMAÇÃO LOGÍSTICA

CÓDIGO EAN UNITÁRIO
8421053112717

ALTURA EMBALAGEM UNITÁRIA
0.00

LARGURA DA EMBALAGEM UNITÁRIA
0.00

COMPRIMENTO EMBALAGEM UNITÁRIA
0.00

VOLUME EMBALAGEM UNITÁRIA
0.00

PESO BRUTO EMBALAGEM UNITÁRIA
2.30

PESO LÍQUIDO DO PRODUTO
2.30

UNIDADE DE PESO EMBALAGEM UNITÁRIA
KGM

EAN EMBALAGEM
8421053112717

UNID. CONTIDAS EMBALAGEM
1

ALTURA EMBALAGEM
0.00

LARGURA DA EMBALAGEM
0.00

COMPRIMENTO EMBALAGEM
0.00

VOLUME EMBALAGEM
0.00

PESO BRUTO EMBALAGEM
0.00

PESO LÍQUIDO EMBALAGEM
2.30

UNIDADE DE PESO EMBALAGEM
KGM

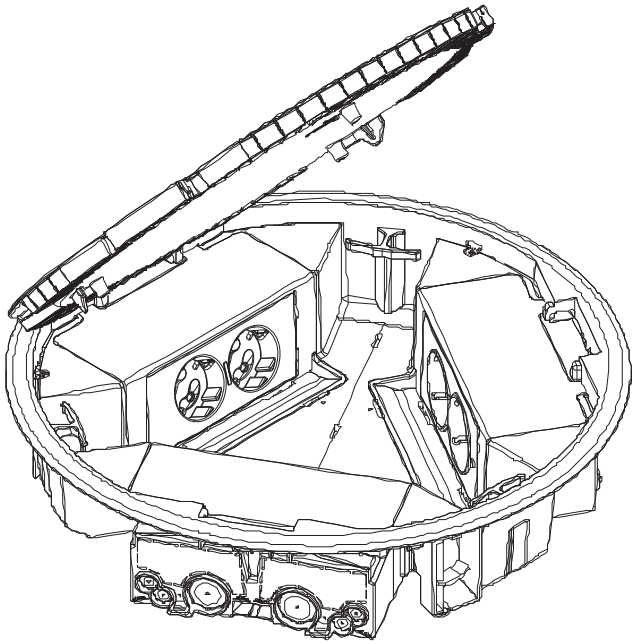

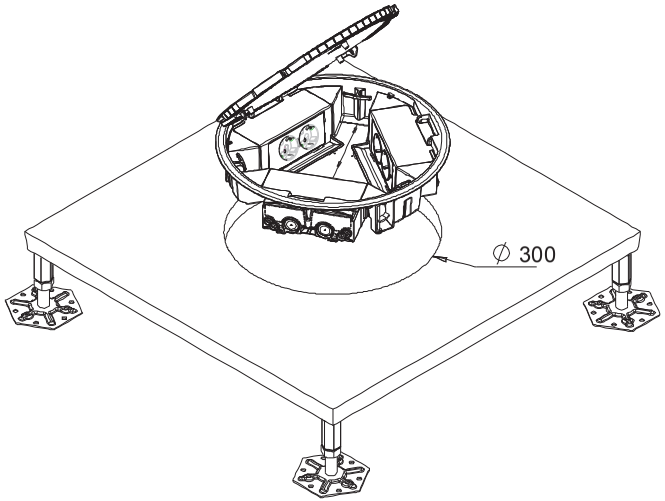
∅ 300

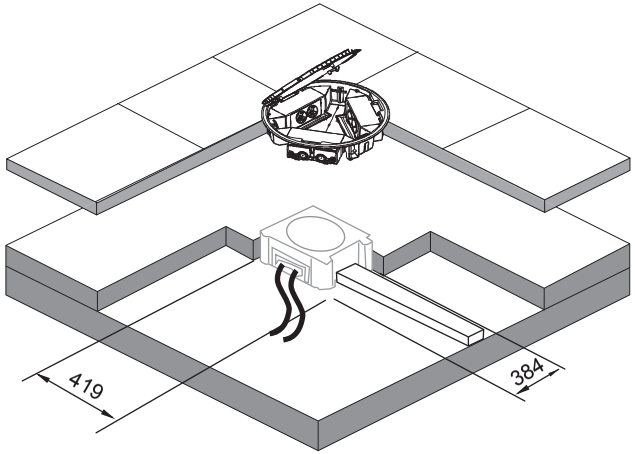
419
384

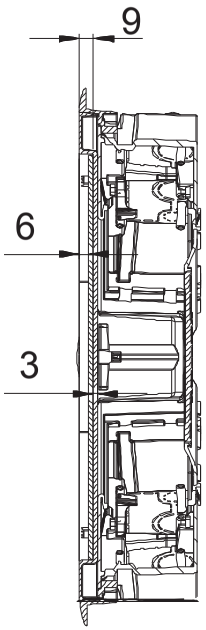
9
6
3

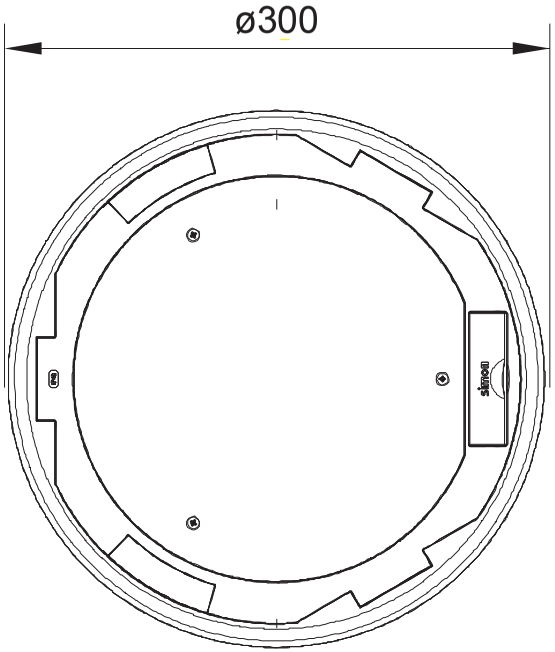
ø300