# Connecteur HDMI 2.0 4K + connecteur USB 2.0 type A cuivre Simon 270

RÉF. **20000095-091**

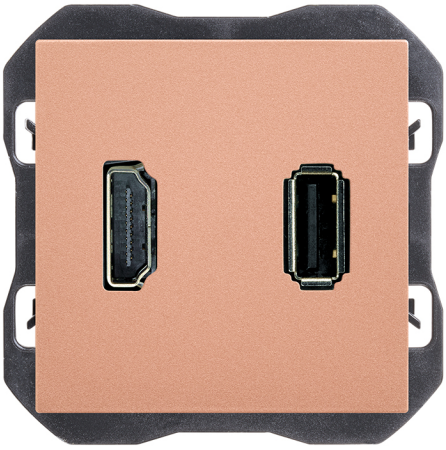

# INFORMATION DE BASE

## DESCRIPTION

Connecteur HDMI 2.0 4K avec connecteur USB 2.0 type A de la série Simon 270, qui associe dans un même mécanisme la connexion audio et vidéo haute définition et un port de données USB. Un amplificateur de signal est nécessaire pour les distances plus longues. Fabriqué en thermoplastique, il mesure 45 x 45 mm. Adapté au montage encastré dans un boîtier universel, en position horizontale. Indice de protection IP20. Plage de température de fonctionnement : 5 à 45 °C. Plage de température de stockage : -25 à 50 °C. Nettoyer avec un chiffon doux légèrement humidifié à l'eau savonneuse, en évitant les nettoyants abrasifs ou chlorés. Jusqu'à 9 finitions disponibles : 090 Blanc Brillant ; 190 Blanc Mat ; 091 Cuivre ; 093 Aluminium ; 094 Champagne ; 095 Or ; 096 Titane ; 097 Bronze ; 098 Noir Mat.

## FINITION

Cuivre

## COMPATIBILITÉ

Cadres Simon 270

## CLASSE ETIM

EC002906

## MATÉRIAU

## CONTENU DE L'EMBALLAGE

Connecteur HDMI,
connecteur USB, enjoliveur et
mode d’emploi

## REMARQUES

Pour des distances supérieures, un amplificateur de signal est requis. La longueur du câble dépendra du type d'émission (full HD, 3D...).

simon

## INFORMATION TECHNIQUE

### MARCHÉ DISPONIBLE
CE

### COMPATIBLE 12V AC/DC
Non

### COMPATIBLE 230V AC/DC
Non

### SECTION DE CÂBLE ADMISE (MM)
De 1,5 á 2,5 mm

### RÉVISION
2.0

### TYPE DE CONNECTEUR
HDMI + USB

### NOMBRE D'ÉLÉMENTS POSSIBLES
1 élément

### FORMAT
HDMI,USB

### CLASSIFICATION IP
IP20

### MAINTENANCE
Nettoyez avec un chiffon doux et sec. N'utilisez pas de chiffons abrasifs et/ou de nettoyants contenant du chlore.

### PLAGE DE TEMPÉRATURE DE FONCTIONNEMENT (ºC)
5 - 45 ºC

### RAL
1035

### DIMENSION D'ENCASTREMENT (MM)
35

### PLAGE DE TEMPÉRATURE DE STOCKAGE (ºC)
-25 - 50 ºC

### TYPE DE PORT USB
A

## INSTALLATION ET MAINTENANCE

### INSTALLABLE DANS BOÎTE D'ENCASTREMENT
Universal

### SENS D'INSTALLATION
Horizontal

### TYPE D'INSTALLATION
À encastrer

### TYPE DE CONNEXION DE BORNE - FONCTION 1
Connecteur traversant à vis

## RÉGLEMENTATION

### RÉGLEMENTATIONS
Directive 2011/65/UE RoHS + EN 50581:2012

simon

## INFORMATION LOGISTIQUE

CODE EAN UNITAIRE
8421053283899

HAUTEUR EMBALLAGE UNITAIRE
0.00

LARGEUR EMBALLAGE UNITAIRE
0.00

LONGUEUR EMBALLAGE UNITAIRE
0.00

VOLUME EMBALLAGE UNITAIRE
0.00

POIDS BRUT EMBALLAGE UNITAIRE
0.05

POIDS NET DU PRODUIT
0.05

UNITÉ DE POIDS EMBALLAGE UNITAIRE
KGM

EAN EMBALLAGE
8421053283899

UNIT. CONTENUES EMBALLAGE
1

HAUTEUR EMBALLAGE
80.00

LARGEUR EMBALLAGE
55.00

LONGUEUR EMBALLAGE
55.00

UNITÉ DE MESURE EMBALLAGE
MMT

VOLUME EMBALLAGE
0.24

UNITÉ DE VOLUME EMBALLAGE
DMQ

POIDS BRUT EMBALLAGE
0.00

POIDS NET EMBALLAGE
0.05

UNITÉ DE POIDS EMBALLAGE
KGM

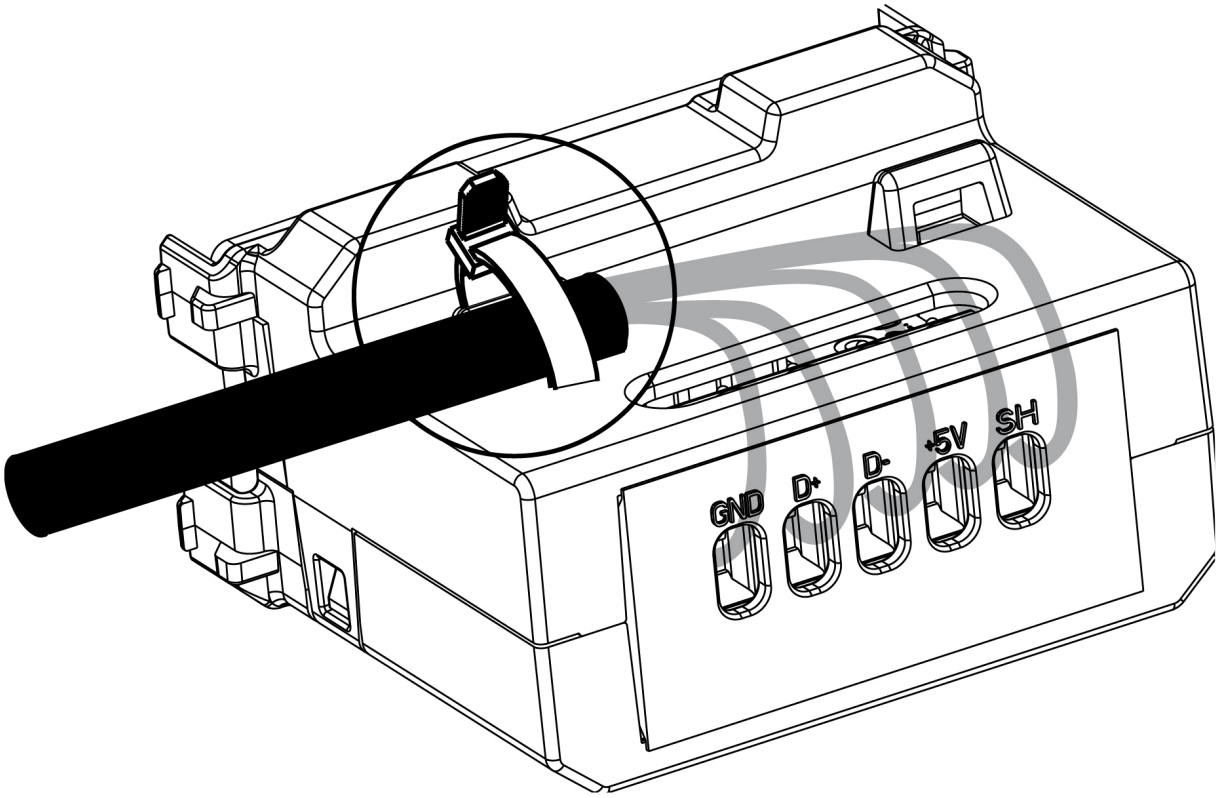


GND - ⏚

D +

D -

R - Derecha / Direita / Droit / Right

+5V - VBUS (5V)

SH - Malla /Shell

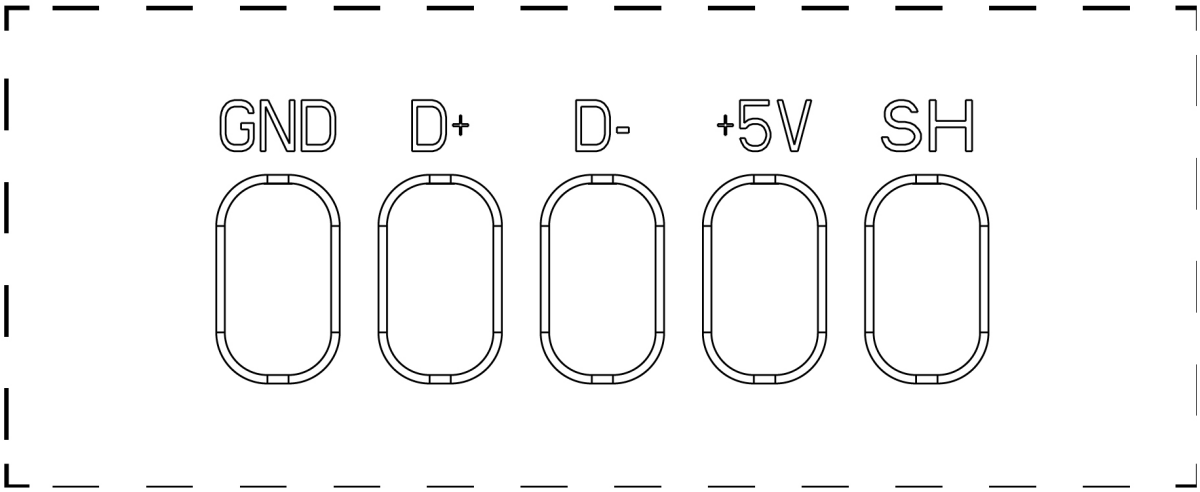

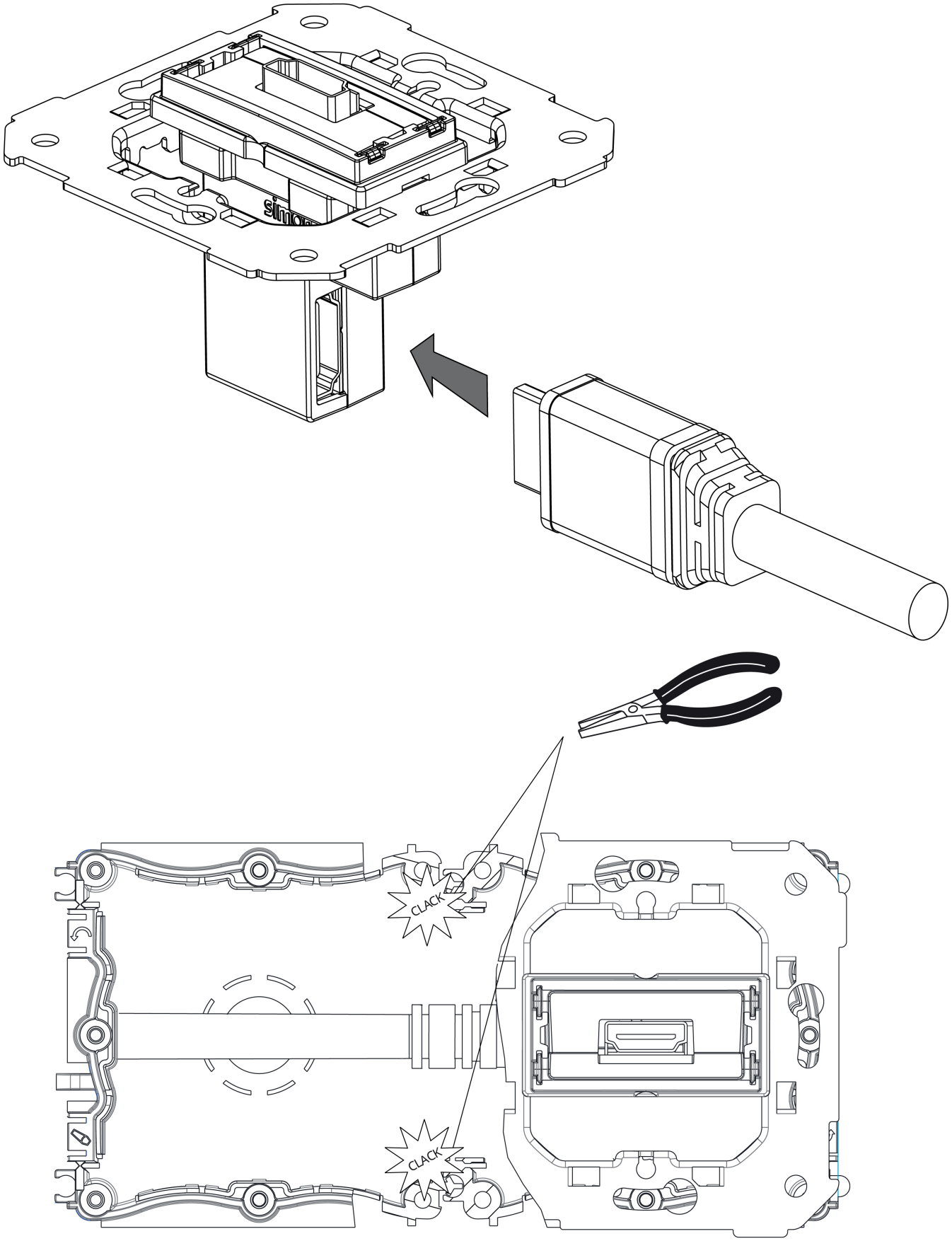
CLACK
CLACK