Tomada de sinal R-TV+SAT não modular final Simon 75

REF. **75488-39**

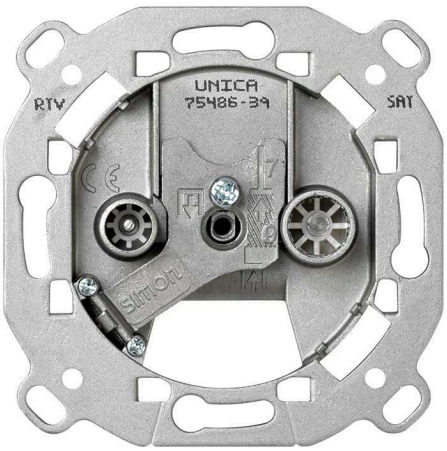

INFORMAÇÃO BÁSICA

DESCRIÇÃO

Toma de sinal R-TV+SAT não modular final Simon 75, projetada para a distribuição eficiente de sinal de rádio, televisão terrestre e satélite como último ponto de linha em instalações individuais. Uma solução fiável para ambientes residenciais e profissionais que requerem qualidade de transmissão. Baseada em conectores IEC de 9,5 mm Ø, com sistema de conexão por parafuso e funcionamento por inserção, garante uma conexão estável e segura. Aceita cabo coaxial de 6 a 8 mm com descasque de 7 mm, facilitando uma instalação precisa e profissional. Fabricada com componentes metálicos e isolamento termoplástico livre de halógenos, conforme à norma UNE-EN 50083-2:2013, combina desempenho técnico, durabilidade e uma integração estética coerente com as séries Simon compatíveis.

MATERIAL

Metal,Plástico

COMPATIBILIDADE

Marcos Simon 27 Play, Simon 27 Scudo, Simon 27, Simon 31, Simon 44 Aqua, Simon 75, Simon 82 Detalhe, Simon 82 Nature, Simon 82 Conceito e Simon 82

CONTEÚDO DA EMBALAGEM

Tomada R-TV e folha de instruções

CLASSE ETIM

EC000439

INFORMAÇÃO TÉCNICA

DISPONÍVEL NO MERCADO
CE

SECÇÃO DE CABO PERMITIDA (MM)
De 6 a 8 mm

NÚMERO DE CONECTORES
2

TIPO DE CONECTOR
IEC

NÚMERO DE CONTATOS
2

NÚMERO DE ELEMENTOS POSSÍVEIS
1 elemento

FORMATO
R/TV,SAT

CLASSIFICAÇÃO IP
IP20

VINCULÁVEL
Não

TIPO DE MECANISMO
Multimedia

FAIXA DE TEMPERATURA DE OPERAÇÃO (°C)
5 - 40 °C

DIMENSÃO DO ENCAIXE (MM)
35

FAIXA DE TEMPERATURA DE ARMAZENAMENTO (°C)
-25 - 50 °C

TIPO
Final

VERSÃO
Individual

NÚMERO DE CABOS
1

INSTALAÇÃO E MANUTENÇÃO

DESCASCAMENTO NECESSÁRIO DO CABO (MM)
7

GARRA
Incluídas

REMOÇÃO DA TAMPA
Unicamente com ferramenta

INSTALÁVEL EM CAIXA DE JUNÇÃO EMBUTIDA
Universal

DIREÇÃO DE INSTALAÇÃO
Horizontal, Vertical

TIPO DE INSTALAÇÃO
Apto para superfície e para encastrar

TIPO DE CONEXÃO DO TERMINAL - FUNÇÃO 1
Por parafuso

REGULAMENTAÇÃO

REGULAMENTOS
UNE-EN 50083-2:2013

INFORMAÇÃO LOGÍSTICA

CÓDIGO EAN UNITÁRIO
8421053256312

ALTURA EMBALAGEM UNITÁRIA
0.00

LARGURA DA EMBALAGEM UNITÁRIA
0.00

COMPRIMENTO EMBALAGEM UNITÁRIA
0.00

UNIDADE DE MEDIDA EMBALAGEM UNITÁRIA
MMT

VOLUME EMBALAGEM UNITÁRIA
0.00

UNIDADE DE VOLUME EMBALAGEM UNITÁRIA
MMQ

PESO BRUTO EMBALAGEM UNITÁRIA
0.10

PESO LÍQUIDO DO PRODUTO
0.10

UNIDADE DE PESO EMBALAGEM UNITÁRIA
KGM

EAN EMBALAGEM
8421053024980

UNID. CONTIDAS EMBALAGEM
10

ALTURA EMBALAGEM
82.00

LARGURA DA EMBALAGEM
165.00

COMPRIMENTO EMBALAGEM
221.00

UNIDADE DE MEDIDA EMBALAGEM
MMT

VOLUME EMBALAGEM
2990130.00

UNIDADE DE VOLUME EMBALAGEM
MMQ

PESO BRUTO EMBALAGEM
1.10

PESO LÍQUIDO EMBALAGEM
1.01

UNIDADE DE PESO EMBALAGEM
KGM

INTERMEDIA

75487-39
75467-69

FINAL

75488-39
75468-69

UNICA

7500470-039
75486-39
75466-69

En Serie/Cascada

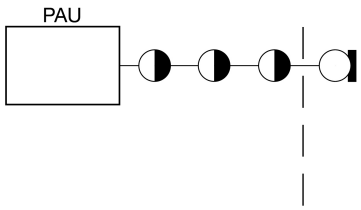

En Estrella

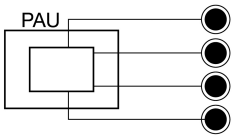

1

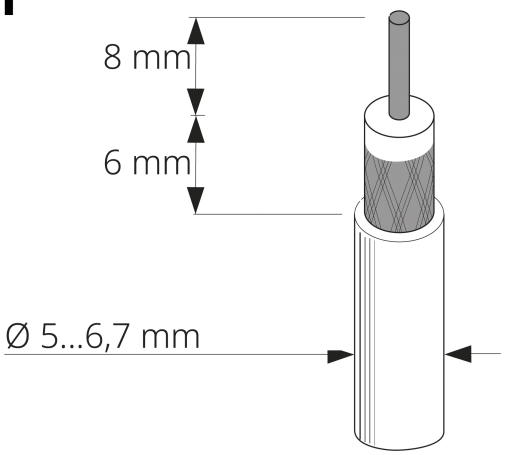

2

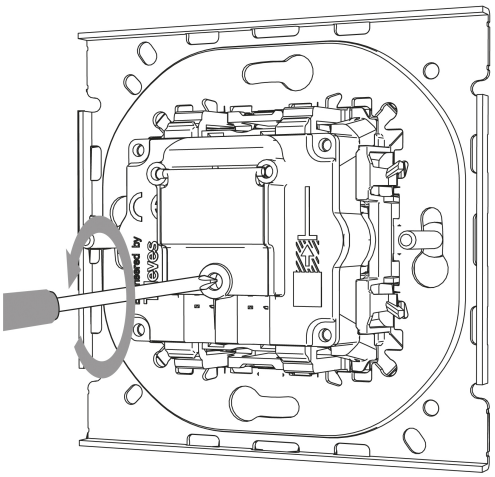

3

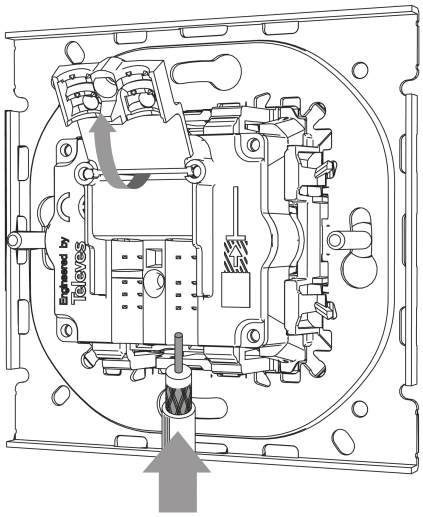

4

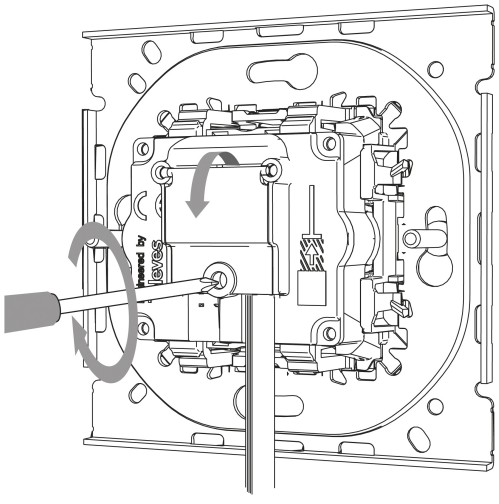

Para información más detallada consultar la hoja de instrucciones
For more detailed information check the instruction sheet

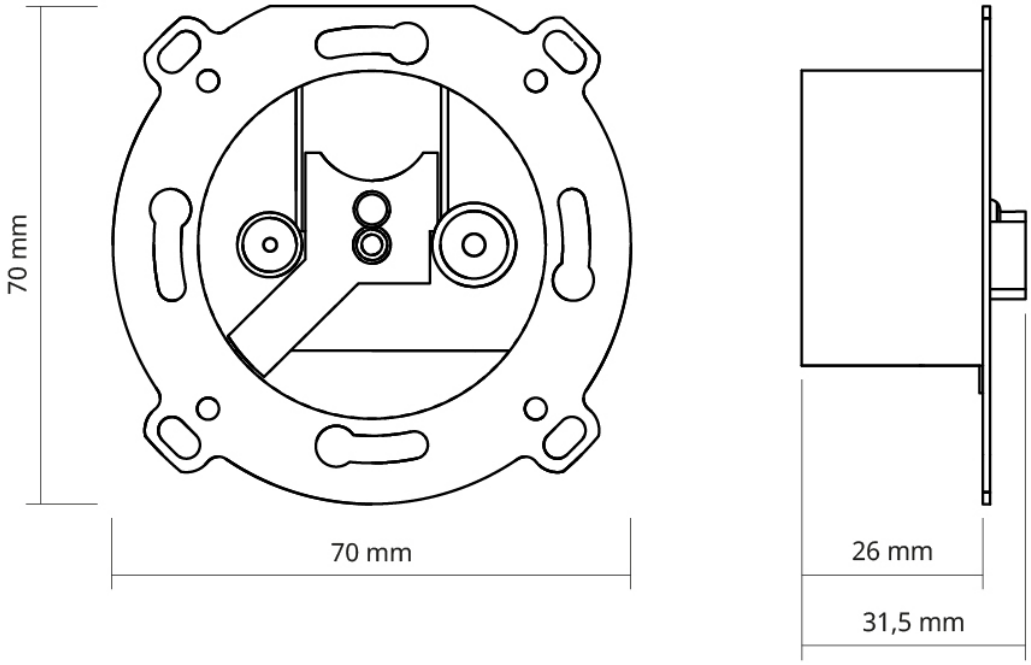
70 mm
70 mm
26 mm
31,5 mm