# Connecteur USB 2.0 type A cuivre Simon 270

RÉF. **20000090-091**

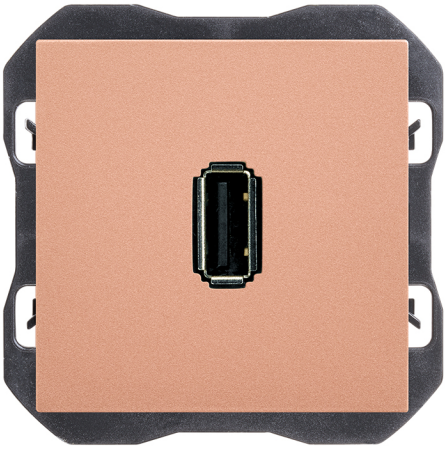

## INFORMATION DE BASE

### FINITION
Cuivre

### MATÉRIAU

### COMPATIBILITÉ
Cadres Simon 270

### CONTENU DE L'EMBALLAGE
Connecteur USB, enjoliveur et mode d'emploi

### CLASSE ETIM
EC000018

## INFORMATION TECHNIQUE

### MARCHÉ DISPONIBLE
CE

### SECTION DE CÂBLE ADMISE (MM)
De 1,5 á 2,5 mm

### TYPE DE CONNECTEUR
USB

### NOMBRE D'ÉLÉMENTS POSSIBLES
1 élément

### FORMAT
USB

### CLASSIFICATION IP
IP20

### MAINTENANCE
Nettoyez avec un chiffon doux et sec. N'utilisez pas de chiffons abrasifs et/ou de nettoyants contenant du chlore.

### PLAGE DE TEMPÉRATURE DE FONCTIONNEMENT (ºC)
5 - 45 ºC

### RAL
1035

### DIMENSION D'ENCASTREMENT (MM)
35

### PLAGE DE TEMPÉRATURE DE STOCKAGE (ºC)
-25 - 50 ºC

### CARACTÉRISTIQUES USB
v2.0

### TYPE DE PORT USB
A

## INSTALLATION ET MAINTENANCE

### INSTALLABLE DANS BOÎTE D'ENCASTREMENT
Universal

### SENS D'INSTALLATION
Horizontal

### TYPE D'INSTALLATION
À encastrer

### TYPE DE CONNEXION DE BORNE - FONCTION 1
À vis

## RÉGLEMENTATION

### RÉGLEMENTATIONS
Directive 2011/65/UE RoHS + EN 50581:2012

simon

## INFORMATION LOGISTIQUE

CODE EAN UNITAIRE
8421053264553

HAUTEUR EMBALLAGE UNITAIRE
0.00

LARGEUR EMBALLAGE UNITAIRE
0.00

LONGUEUR EMBALLAGE UNITAIRE
0.00

UNITÉ DE MESURE EMBALLAGE UNITAIRE
MMT

VOLUME EMBALLAGE UNITAIRE
0.00

UNITÉ DE VOLUME EMBALLAGE UNITAIRE
MMQ

POIDS BRUT EMBALLAGE UNITAIRE
0.05

POIDS NET DU PRODUIT
0.05

UNITÉ DE POIDS EMBALLAGE UNITAIRE
KGM

EAN EMBALLAGE
8421053264553

UNIT. CONTENUES EMBALLAGE
1

HAUTEUR EMBALLAGE
80.00

LARGEUR EMBALLAGE
55.00

LONGUEUR EMBALLAGE
55.00

UNITÉ DE MESURE EMBALLAGE
MMT

VOLUME EMBALLAGE
242000.00

UNITÉ DE VOLUME EMBALLAGE
MMQ

POIDS BRUT EMBALLAGE
0.00

POIDS NET EMBALLAGE
0.05

UNITÉ DE POIDS EMBALLAGE
KGM

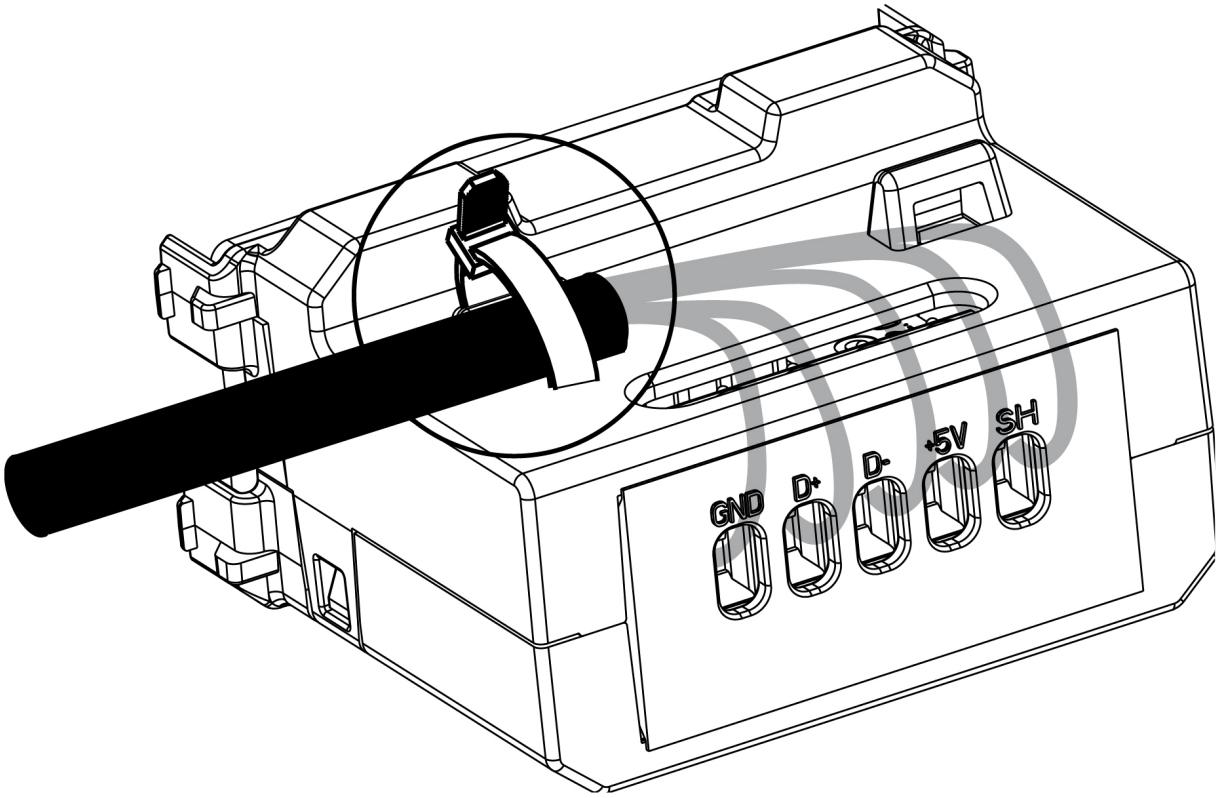


GND - ⏚

D +

D -

R - Derecha / Direita / Droit / Right

+5V - VBUS (5V)
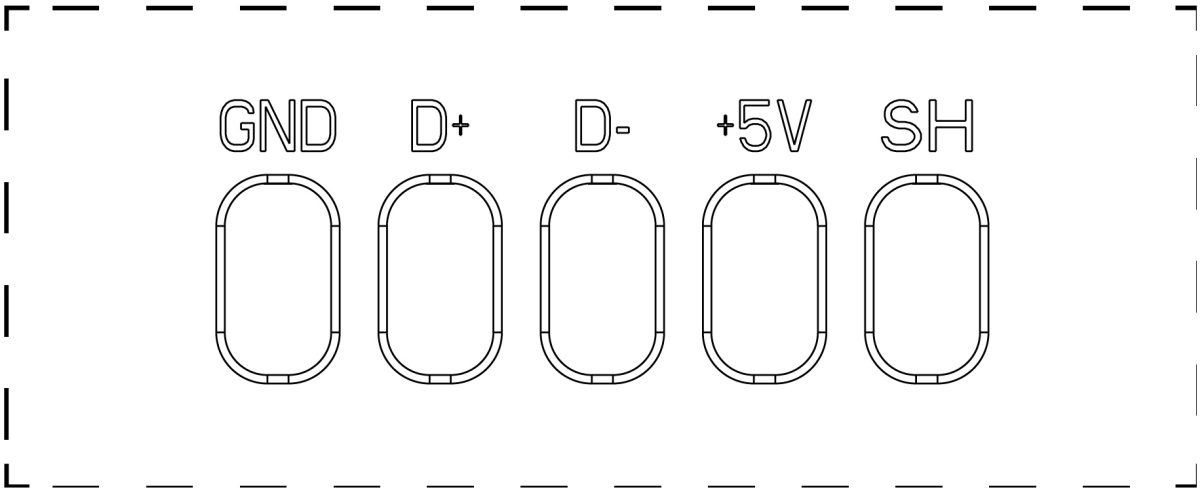
SH - Malla /Shell