Tomada de sinal modular R-TV+SAT única Simon 100

REF. **10000466-039**

INFORMAÇÃO BÁSICA

CONTEÚDO DA EMBALAGEM

Tomada R-TV+SAT e folha de instruções

CLASSE ETIM

EC000439

INFORMAÇÃO TÉCNICA

DISPONÍVEL NO MERCADO
CE

TIPO DE CONECTOR
R-TV+SAT

NÚMERO DE ELEMENTOS POSSÍVEIS
Meio-elemento

FORMATO
R/TV,SAT

CLASSIFICAÇÃO IP
IP20

TIPO DE MECANISMO
Insertion

FAIXA DE TEMPERATURA DE OPERAÇÃO (ºC)
5 - 40 ºC

FAIXA DE TEMPERATURA DE ARMAZENAMENTO (ºC)
-25 - 50 ºC

VERSÃO
Individual

INSTALAÇÃO E MANUTENÇÃO

INSTALÁVEL EM CAIXA DE JUNÇÃO EMBUTIDA
Universal

DIREÇÃO DE INSTALAÇÃO
Horizontal, Vertical

TIPO DE INSTALAÇÃO
Apto para encastrar

TIPO DE CONEXÃO DO TERMINAL - FUNÇÃO 1
Por parafuso

REGULAMENTAÇÃO

REGULAMENTOS
Directive 2014/30/UE EMC + Directive 2011/65/UE RoHS + EN 50083-2:2012 + EN 50581:2012

INFORMAÇÃO LOGÍSTICA

ALTURA EMBALAGEM UNITÁRIA
0.00

LARGURA DA EMBALAGEM UNITÁRIA
0.00

COMPRIMENTO EMBALAGEM UNITÁRIA
0.00

VOLUME EMBALAGEM UNITÁRIA
0.00

PESO BRUTO EMBALAGEM UNITÁRIA
0.05

PESO LÍQUIDO DO PRODUTO
0.05

UNIDADE DE PESO EMBALAGEM UNITÁRIA
KGM

EAN EMBALAGEM
8421053145760

UNID. CONTIDAS EMBALAGEM
5

ALTURA EMBALAGEM
40.00

LARGURA DA EMBALAGEM
70.00

COMPRIMENTO EMBALAGEM
195.00

UNIDADE DE MEDIDA EMBALAGEM
MMT

VOLUME EMBALAGEM
546000.00

UNIDADE DE VOLUME EMBALAGEM
MMQ

PESO BRUTO EMBALAGEM
0.27

PESO LÍQUIDO EMBALAGEM
0.27

UNIDADE DE PESO EMBALAGEM
KGM

INTERMEDIA
10000467-039

FINAL
10000468-039

UNICA
10000466-039

En Serie/Cascada

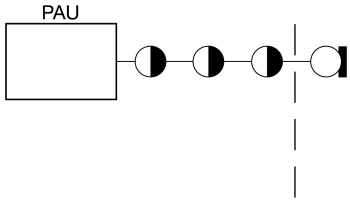

En Estrella

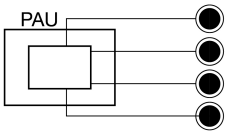

1

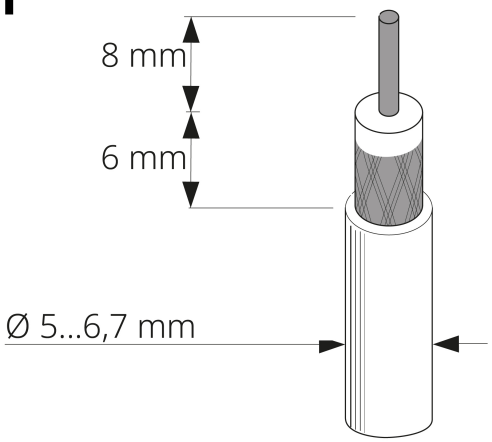

2

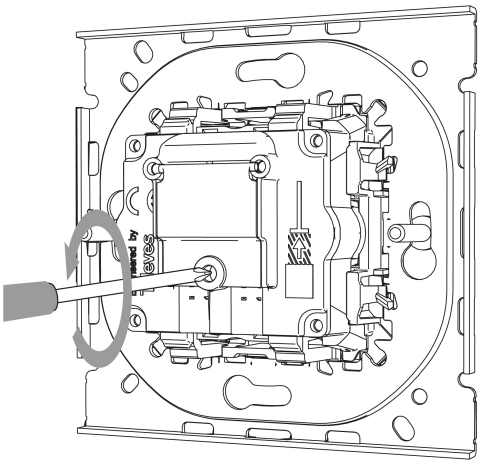

3

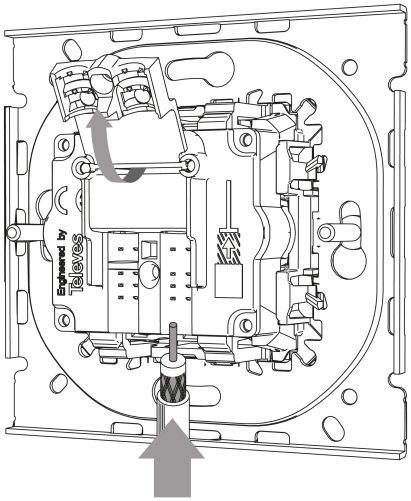

4

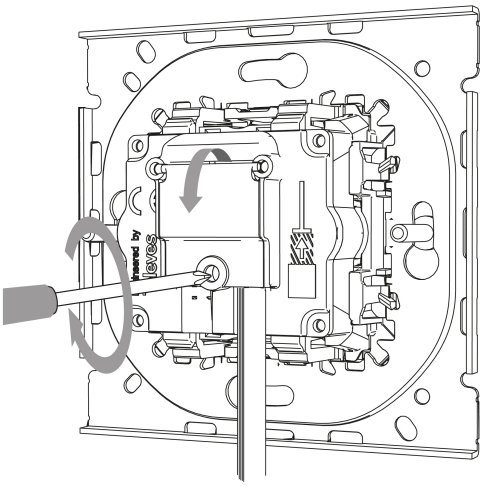

Para información más detallada consultar la hoja de instrucciones
For more detailed information check the instruction sheet