Interrupteur de volets LOLA 230 V~ Simon 75

RÉF. **7510333-039**

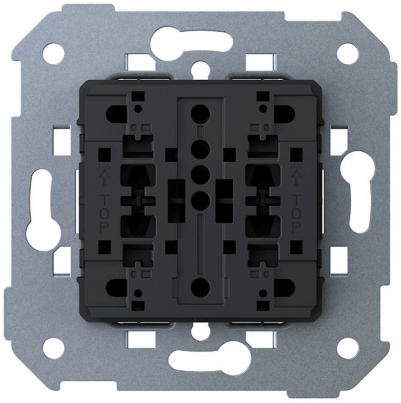

INFORMATION DE BASE

DESCRIPTION

Interrupteur de volets LOLA 230 V~ de la série Simon 75. Protocole Wifi. Lola est l'écosystème digital de Simon pour la gestion intégrale des maisons, des bâtiments et des villes, permettant un contrôle complet des espaces.

MATÉRIAU

Acier,Plastique,FR4

COMPATIBILITÉ

Cadres Simon 360

CLASSE ETIM

EC000044

REMARQUES

Fonctionnement nécessitant la connexion au HUB MINI et la présence du neutre dans l’installation électrique afin de garantir la bonne communication et l’alimentation du système.

INFORMATION TECHNIQUE

FRÉQUENCE
50 - 60 Hz

FONCTION INDICATEUR
Oui

NOMBRE D'INTERRUPTEURS
2

CLASSIFICATION IP
IP20

CONNECTABLE
Oui

ALIMENTATION (V~)
127/230 V~

DIMENSION D'ENCASTREMENT (MM)
40

TENSION (V~)
127/230 V~

INSTALLATION ET MAINTENANCE

DÉNUDAGE DE CÂBLE NÉCESSAIRE (MM)
7

GRIFFE
Incompatible

RETRAIT DU COUVERCLE
Avec outil seulement

SENS D'INSTALLATION
Horizontal, Vertical

TYPE DE CONNEXION DE BORNE - FONCTION 1
À vis

RÉGLEMENTATION

RÉGLEMENTATIONS
Dir. 2014/53/UE RED*1 | Dir. 2014/35/UE LVD | Dir. 2011/65/UE RoHS + post. mod. | EN 50428:2005 + A1:2007 + A2:2009*1 | EN 60669-1:2018 | ETSI EN 300328 V2.2.2*1 EN IEC 63000:201 | EN IEC 63000:201

simon

INFORMATION LOGISTIQUE

CODE EAN UNITAIRE
8421053438800

HAUTEUR EMBALLAGE UNITAIRE
0.00

LARGEUR EMBALLAGE UNITAIRE
0.00

LONGUEUR EMBALLAGE UNITAIRE
0.00

VOLUME EMBALLAGE UNITAIRE
0.00

POIDS BRUT EMBALLAGE UNITAIRE
0.08

POIDS NET DU PRODUIT
0.06

UNITÉ DE POIDS EMBALLAGE UNITAIRE
KGM

EAN EMBALLAGE
8421053438800

UNIT. CONTENUES EMBALLAGE
1

HAUTEUR EMBALLAGE
57.00

LARGEUR EMBALLAGE
76.00

LONGUEUR EMBALLAGE
76.00

UNITÉ DE MESURE EMBALLAGE
MMT

VOLUME EMBALLAGE
329232.00

UNITÉ DE VOLUME EMBALLAGE
MMQ

POIDS BRUT EMBALLAGE
0.18

POIDS NET EMBALLAGE
0.06

UNITÉ DE POIDS EMBALLAGE
KGM

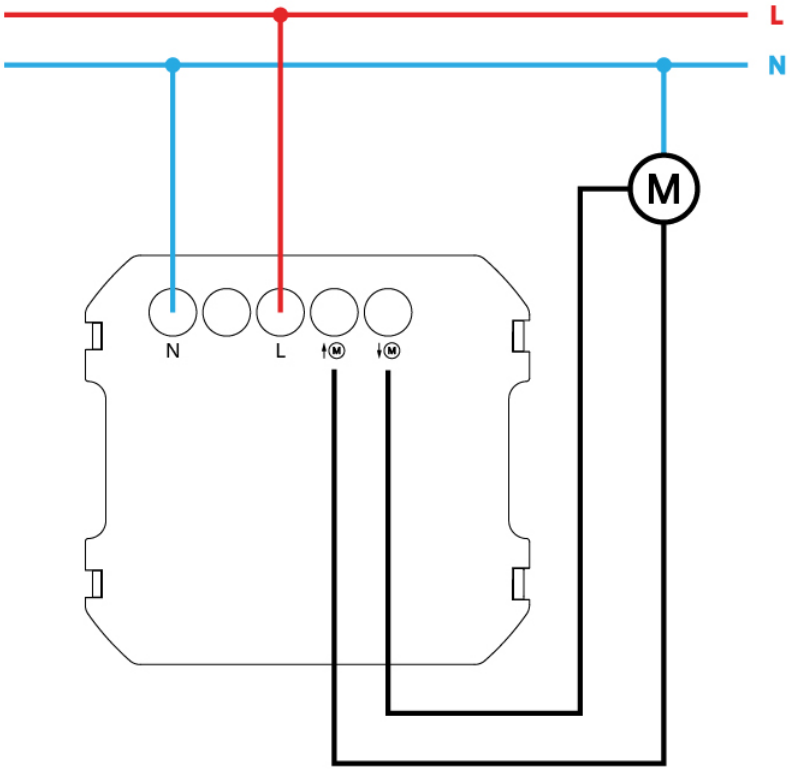
L
N
M
N
L

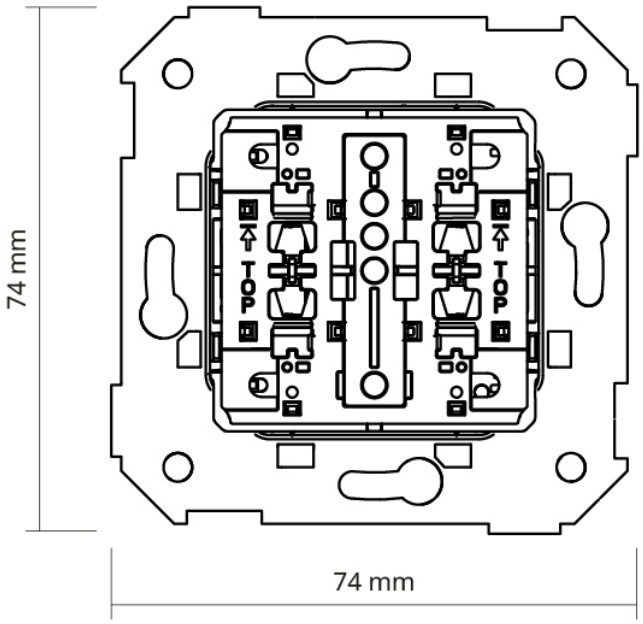
74 mm
TOP
TOP
74 mm

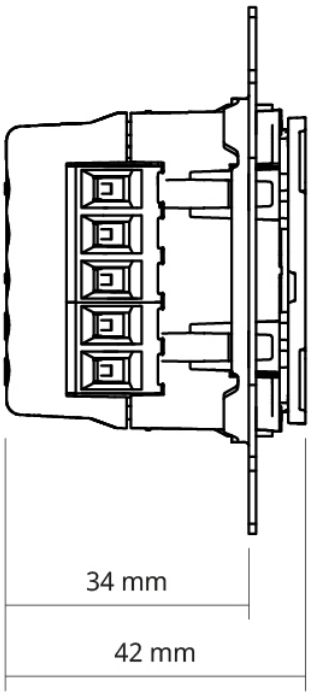
34 mm
42 mm