simon

Cargador USB de 1 módulo 2.1A 5V~ aluminio Simon 82

REF. **8201097-063**

simon

simon

INFORMACIÓN BÁSICA

DESCRIPCIÓN

La Gama aluminio de la serie Simon 82 trae consigo la combinación perfecta entre texturas metálicas y naturales, que produce un efecto visual futurista en tus ambientes.

Este producto contiene un solo módulo para añadir al sistema centralizaciones; un cargado USB de larga durabilidad y excelente desempeño. Para ser utilizado a diario con el objetivo de cargar todo tipo de dispositivos móviles en el hogar.

Idealmente, se recomienda instalar este producto para trabajar con corrientes de 2.1 amperios y hasta 5 voltios, utilizar cables de 11mm para su instalación, admitiendo en su capa interna hasta 3,3mm de cable para su fácil y segura puesta en marcha.

Producto muy seguro y duradero. Es recomendable colocar en espacios donde se ubiquen otros productos de la misma gama aluminio de la serie, para mantener una armonía en los detalles del espacio y producir el efecto visual y funcional deseado.

Su instalación puede realizarse en la superficie de la pared o empotrado, y su mantenimiento solo requiere una limpieza externa ocasional por parte del usuario.

ACABADO
Aluminio

CONTENIDO DEL EMBALAJE
Mecanismo e instrucciones

COMPATIBILIDAD
Placas y teclas Simon 82

CLASE ETIM
EC002949

INFORMACIÓN TÉCNICA

MERCADO DISPONIBLE
México y Latinoamérica

SECCIÓN DE CABLE ADMITIDA (MM)
3,3 mm

FUNCIÓN INDICADORA
No

MANTENIMIENTO
Limpiar con un paño suave y seco. No utilizar paños y/o limpiadores abrasivos que contengan cloro.

TIPO DE MECANISMO
Insertion

NÚMERO DE MÓDULOS
1 módulo

RANGO DE TEMPERATURA DE ALMACENAMIENTO (°C)
50 °C

INTENSIDAD USB (A)
2,1 A

TENSIÓN USB (V~)
5 V~

VERSIÓN
Individual

simon

INSTALACIÓN Y MANTENIMIENTO

DESNUDADO DE CABLE NECESARIO (MM)

11

INSTALABLE EN CAJA DE EMPOTRAR

Universal

DIRECCIÓN DE INSTALACIÓN

Horizontal, Vertical

TIPO DE INSTALACIÓN

Apto para superficie y empotrar

NORMATIVA

REGULACIONES

NMX-J-005-ANCE-2005 + NMX-J-508-ANCE-2010

simon

INFORMACIÓN LOGÍSTICA

CÓDIGO EAN UNITARIO
8421053198889

ALTURA EMBALAJE UNITARIO
23.00

ANCHO EMBALAJE UNITARIO
43.50

LONGITUD EMBALAJE UNITARIO
54.80

UNIDAD DE MEDIDA EMBALAJE UNITARIO
MMT

VOLUMEN EMBALAJE UNITARIO
0.06

UNIDAD DE VOLUMEN EMBALAJE UNITARIO
DMQ

PESO BRUTO EMBALAJE UNITARIO
0.04

PESO NETO DEL PRODUCTO
0.04

UNIDAD DE PESO EMBALAJE UNITARIO
KGM

EAN EMBALAJE
8421053198889

UDS. CONTENIDAS EMBALAJE
1

ALTURA EMBALAJE
55.00

ANCHO EMBALAJE
65.00

LONGITUD EMBALAJE
65.00

UNIDAD DE MEDIDA EMBALAJE
MMT

VOLUMEN EMBALAJE
232375.00

UNIDAD DE VOLUMEN EMBALAJE
MMQ

PESO BRUTO EMBALAJE
0.05

PESO NETO EMBALAJE
0.04

UNIDAD DE PESO EMBALAJE
KGM

VISTA FRONTAL E ISOMÉTRICA DEL PRODUCTO

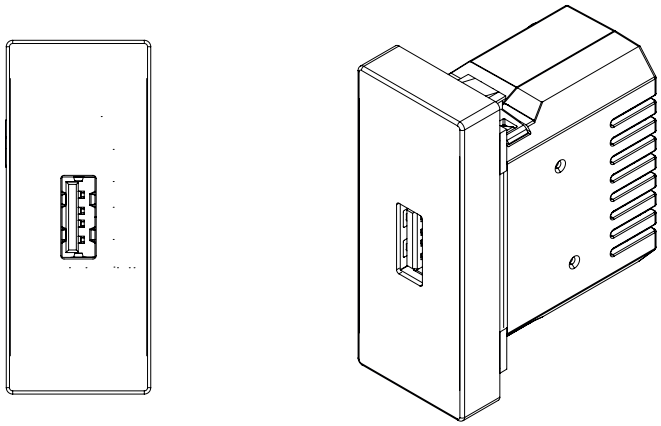

DIAGRAMA DE MONTAJE

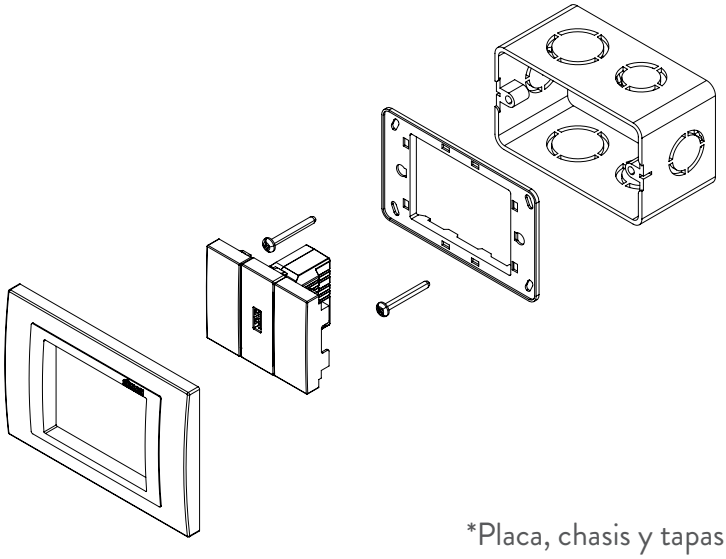

*Placa, chasis y tapas ciegas NO incluidos
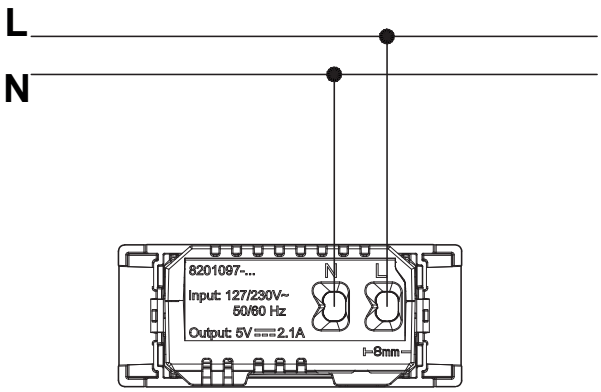
DIAGRAMA DE CONEXIÓN