Tomada de sinal modular R-TV+SAT intermediária Simon 75

REF. **75467-69**

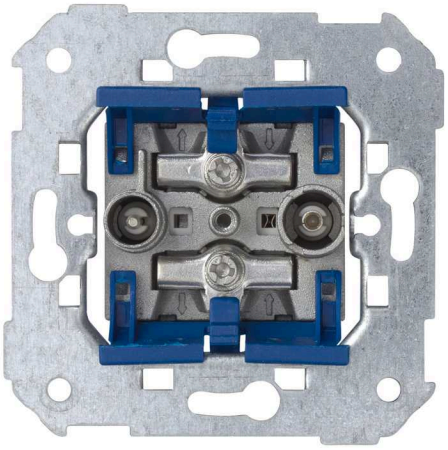

INFORMAÇÃO BÁSICA

DESCRIÇÃO

Tomada de sinal modular R-TV+SAT intermediária Simon 75, projetada para instalações em derivação que requerem uma distribuição equilibrada do sinal de rádio, televisão terrestre TDT e satélite em pontos intermediários da rede. Uma solução modular que garante continuidade de sinal e qualidade de transmissão em ambientes residenciais e profissionais. Baseada em conectores IEC de 9,5 mm Ø, dispõe de duas conexões tipo IEC e sistema de conexão de terminais a parafuso com funcionamento por inserção, admitindo cabo coaxial de 6 a 8 mm com descascamento de 7 mm para uma instalação segura e precisa. Fabricada com componentes metálicos e isolamento termoplástico livre de halógenos, oferece durabilidade, segurança e um desempenho confiável dentro da série Simon 75 e molduras compatíveis.

MATERIAL

Metal,Plástico

COMPATIBILIDADE

Marcos Simon 27 Play, Simon 27 Scudo, Simon 27, Simon 31, Simon 44 Aqua, Simon 75, Simon 82 Detail, Simon 82 Nature, Simon 82 Concept e Simon 82.

CONTEÚDO DA EMBALAGEM

Tomada R-TV+SAT e folha de instruções

CLASSE ETIM

EC000439

INFORMAÇÃO TÉCNICA

DISPONÍVEL NO MERCADO
CE

SECÇÃO DE CABO PERMITIDA (MM)
De 6 a 8 mm

NÚMERO DE CONECTORES
2

TIPO DE CONECTOR
IEC

NÚMERO DE CONTATOS
2

NÚMERO DE ELEMENTOS POSSÍVEIS
1 elemento

FORMATO
R/TV,SAT

CLASSIFICAÇÃO IP
IP20

VINCULÁVEL
Sim

TIPO DE MECANISMO
Insertion

FAIXA DE TEMPERATURA DE OPERAÇÃO (ºC)
5 - 40 ºC

DIMENSÃO DO ENCAIXE (MM)
35

FAIXA DE TEMPERATURA DE ARMAZENAMENTO (ºC)
-25 - 50 ºC

TIPO
Intermédia

VERSÃO
Individual

NÚMERO DE CABOS
2

INSTALAÇÃO E MANUTENÇÃO

DESCASCAMENTO NECESSÁRIO DO CABO (MM)
8

GARRA
Simon 27

REMOÇÃO DA TAMPA
Unicamente com ferramenta

INSTALÁVEL EM CAIXA DE JUNÇÃO EMBUTIDA
Universal

DIREÇÃO DE INSTALAÇÃO
Horizontal, Vertical

TIPO DE INSTALAÇÃO
Apto para superfície e para encastrar

TIPO DE CONEXÃO DO TERMINAL - FUNÇÃO 1
Por parafuso

REGULAMENTAÇÃO

REGULAMENTOS

Dir. 2014/30/UE EMC|Dir. 2011/65/UE RoHS + post. mod.|EN 50083-2:2012|EN 50083-2:2012 A1:2015|EN IEC 63000:2018

INFORMAÇÃO LOGÍSTICA

CÓDIGO EAN UNITÁRIO
8421053256190

ALTURA EMBALAGEM UNITÁRIA
0.00

LARGURA DA EMBALAGEM UNITÁRIA
0.00

COMPRIMENTO EMBALAGEM UNITÁRIA
0.00

UNIDADE DE MEDIDA EMBALAGEM UNITÁRIA
MMT

VOLUME EMBALAGEM UNITÁRIA
0.00

UNIDADE DE VOLUME EMBALAGEM UNITÁRIA
MMQ

PESO BRUTO EMBALAGEM UNITÁRIA
0.11

PESO LÍQUIDO DO PRODUTO
0.11

UNIDADE DE PESO EMBALAGEM UNITÁRIA
KGM

EAN EMBALAGEM
8421053060391

UNID. CONTIDAS EMBALAGEM
10

ALTURA EMBALAGEM
82.00

LARGURA DA EMBALAGEM
165.00

COMPRIMENTO EMBALAGEM
223.00

UNIDADE DE MEDIDA EMBALAGEM
MMT

VOLUME EMBALAGEM
3017190.00

UNIDADE DE VOLUME EMBALAGEM
MMQ

PESO BRUTO EMBALAGEM
1.13

PESO LÍQUIDO EMBALAGEM
1.13

UNIDADE DE PESO EMBALAGEM
KGM

INTERMEDIA

75487-39
75467-69

FINAL

75488-39
75468-69

UNICA

7500470-039
75486-39
75466-69

En Serie/Cascada

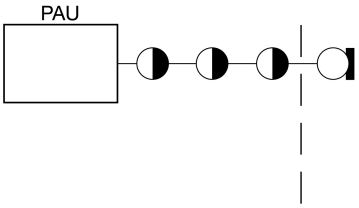

En Estrella

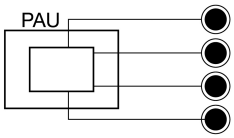

1

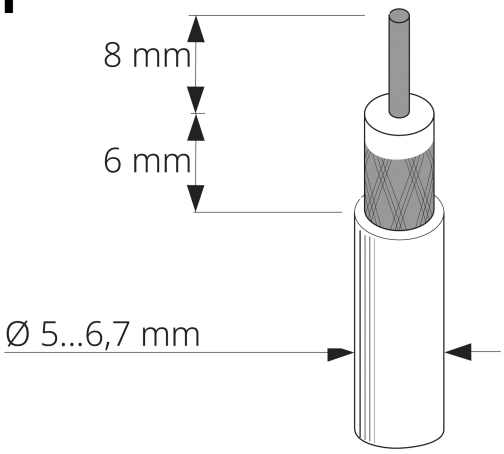

2

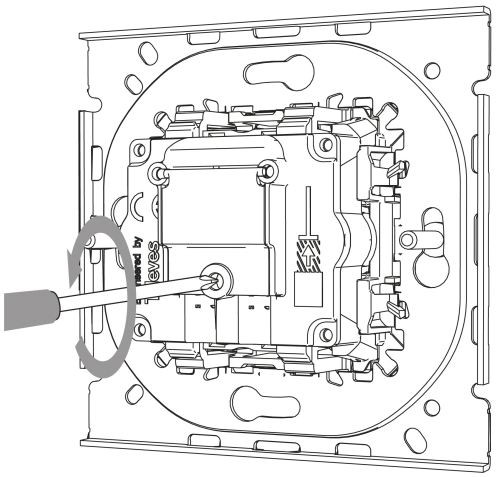

3

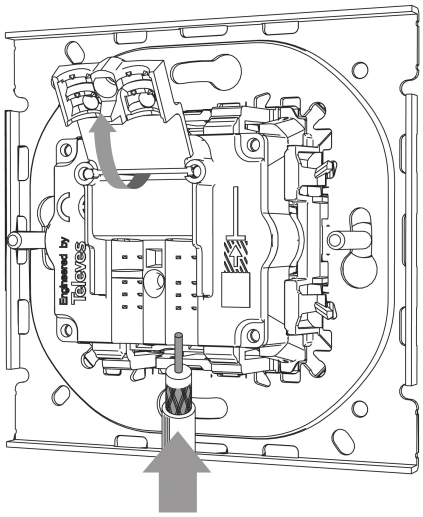

4

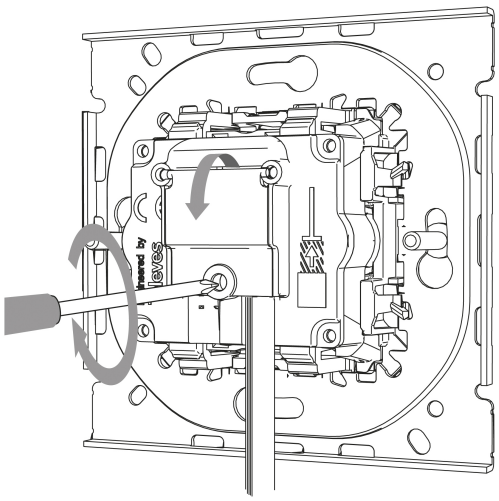

Para información más detallada consultar la hoja de instrucciones
For more detailed information check the instruction sheet

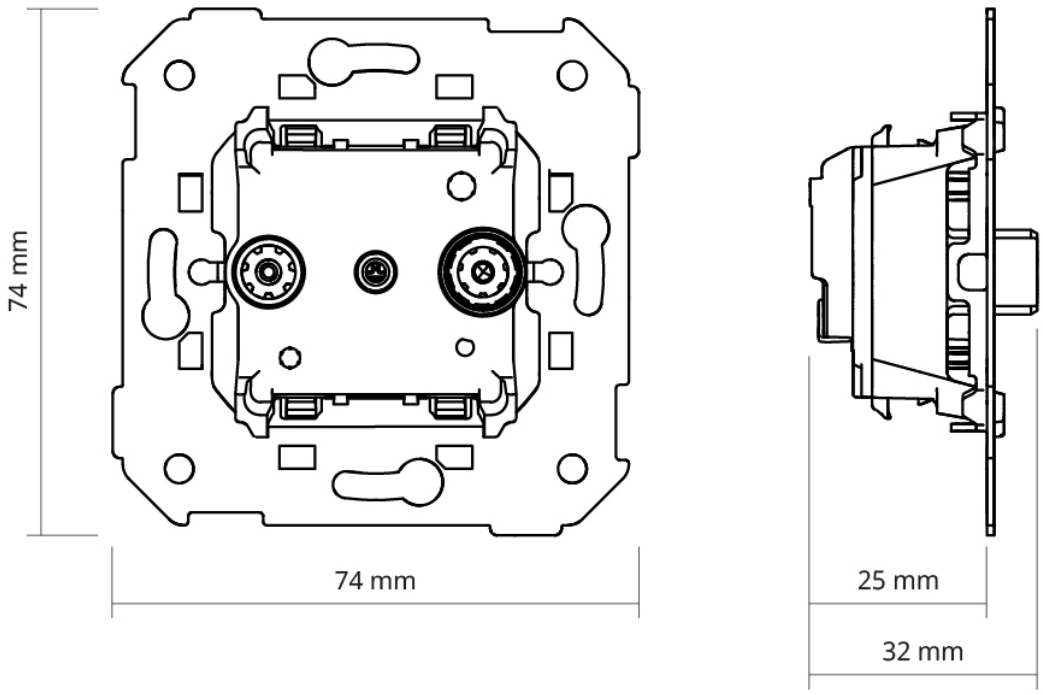
74 mm
74 mm
25 mm
32 mm