Placa de voz y datos plana de medio elemento con guardapolvo para 1 conector RJ45 AMP® blanco Simon 27 Play

REF. **27087-34**



INFORMACIÓN BÁSICA

DESCRIPCIÓN

La seguridad es un elemento muy importante en una placa, aunque nunca debe olvidarse de tener un diseño innovador que la diferencie del resto de la competencia. Estas dos premisas las cumple en la Placa de voz y datos plana de medio elemento con guardapolvo para un conector RJ45 en blanco de la serie Simon 27 Play. Gracias a sus dimensiones (22,5x45 mm) es una placa apta para superficie y empotrar, habiendo sido sus componentes elaborados con materiales termoplásticos que la permiten dar el máximo rendimiento en las condiciones más adversas. Además, estamos ante un tipo de placa plana, compatible con los conectores AMP y que incluye modulo adaptado RJ- 45 con un conector simple. Se recomienda escoger marco con el mismo color de la placa seleccionada entre los cinco acabados disponibles. Todas estas cualidades no se reflejan en el precio de esta placa, siendo el más competitivo del mercado.

ACABADO

Blanco

MATERIAL

Plástico

CONTENIDO DEL EMBALAJE

Placa

SÍMBOLO

Sin grabados

COMPATIBILIDAD

Conectores Simon 75

CLASE ETIM

EC000018

OBSERVACIONES

Disponible en 5 acabados. Se recomienda escoger marco con el mismo color de la placa seleccionada.

INFORMACIÓN TÉCNICA

MERCADO DISPONIBLE
CE

COMPATIBLE CON CONECTORES
AMP

NÚMERO DE CONECTORES
1

OBTURADOR DE POLVO
Sí

NÚMERO DE ELEMENTOS POSIBLES
Medio elemento

FORMATO
RJ45

FUNCIÓN INDICADORA
No

CLASIFICACIÓN IP
IP20

MANTENIMIENTO
Limpiar con un paño suave y seco. No utilizar paños y/o limpiadores abrasivos que contengan cloro.

NÚMERO DE MÓDULOS
1 módulo

RANGO DE TEMPERATURA DE FUNCIONAMIENTO (°C)
5 - 40 °C

TIPO DE PLACA
Plana

MÓDULO ADAPTADOR RJ45
Incluido

RANGO DE TEMPERATURA DE ALMACENAMIENTO (°C)
-25 - 50 °C

VERSIÓN
Individual

INSTALACIÓN Y MANTENIMIENTO

DIRECCIÓN DE INSTALACIÓN
Horizontal,Vertical

TIPO DE INSTALACIÓN
Apto para superficie y empotrar

NORMATIVA

REGULACIONES
Dir. 2011/65/UE RoHS + post. mod.EN 50173-1:2018|EN IEC 63000:2018

INFORMACIÓN LOGÍSTICA

CÓDIGO EAN UNITARIO
8421053251348

ALTURA EMBALAJE UNITARIO
23.00

ANCHO EMBALAJE UNITARIO
22.00

LONGITUD EMBALAJE UNITARIO
47.20

UNIDAD DE MEDIDA EMBALAJE UNITARIO
MMT

VOLUMEN EMBALAJE UNITARIO
0.02

UNIDAD DE VOLUMEN EMBALAJE UNITARIO
MMQ

PESO BRUTO EMBALAJE UNITARIO
0.01

PESO NETO DEL PRODUCTO
0.01

UNIDAD DE PESO EMBALAJE UNITARIO
KGM

EAN EMBALAJE
8421053071991

UDS. CONTENIDAS EMBALAJE
10

ALTURA EMBALAJE
70.00

ANCHO EMBALAJE
75.00

LONGITUD EMBALAJE
105.00

UNIDAD DE MEDIDA EMBALAJE
MMT

VOLUMEN EMBALAJE
0.55

UNIDAD DE VOLUMEN EMBALAJE
DMQ

PESO BRUTO EMBALAJE
0.09

PESO NETO EMBALAJE
0.08

UNIDAD DE PESO EMBALAJE
KGM

VISTA FRONTAL E ISOMÉTRICA DEL PRODUCTO

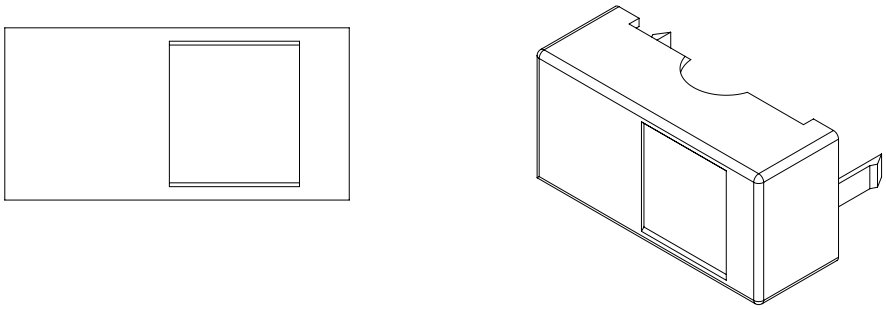

DIAGRAMA DE MONTAJE

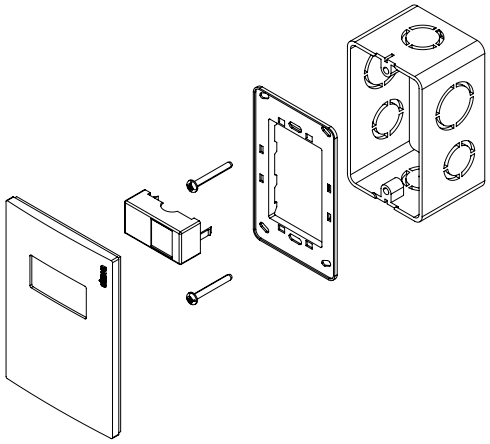

*Placa y chasis NO incluidos