Interruptor persianas lâminas iO Titânio Simon 270

REF. **21000359-096**

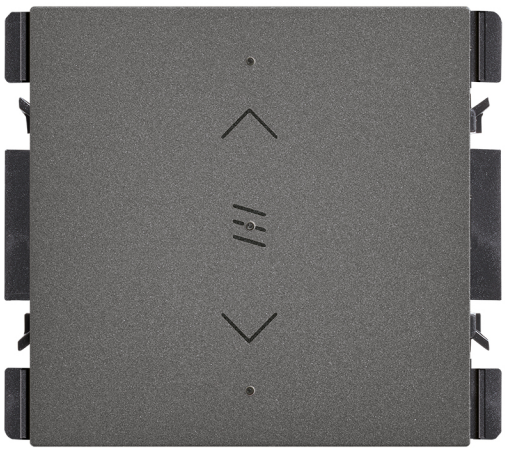

INFORMAÇÃO BÁSICA

DESCRIÇÃO

Descubra Interruptor persianas lâminas iO Titânio Simon 270 da série Simon 270. Um produto concebido para oferecer funcionalidade, compatibilidade e estilo em instalações residenciais e comerciais.

ACABAMENTO

Titânio

MATERIAL

Metal,Plástico

SÍMBOLO

Seta

CLASSE ETIM

EC000044

OBSERVAÇÕES

Elemento destinado ao controlo de estores de lâminas orientáveis SuperGradhermetic através do controlador SOMFY ISG80/83.

INFORMAÇÃO TÉCNICA

DISPONÍVEL NO MERCADO
CE

FREQUÊNCIA
50 - 60 Hz

FUNÇÃO INDICADORA
Sim

INTENSIDADE (A)
10 A

NÚMERO DE INTERRUPTORES
1

CLASSIFICAÇÃO IP
IP20

MANUTENÇÃO
Limpar com um pano suave e seco. Não utilizar panos e/ou detergentes abrasivos que contenham cloro.

RAL
9007

INSTALAÇÃO E MANUTENÇÃO

DESCASCAMENTO NECESSÁRIO DO CABO (MM)
7

DIREÇÃO DE INSTALAÇÃO
Horizontal, Vertical

TIPO DE CONEXÃO DO TERMINAL - FUNÇÃO 1
Por parafuso

simon

INFORMAÇÃO LOGÍSTICA

CÓDIGO EAN UNITÁRIO
8421053302606

ALTURA EMBALAGEM UNITÁRIA
0.00

LARGURA DA EMBALAGEM UNITÁRIA
0.00

COMPRIMENTO EMBALAGEM UNITÁRIA
0.00

VOLUME EMBALAGEM UNITÁRIA
0.00

PESO BRUTO EMBALAGEM UNITÁRIA
0.05

PESO LÍQUIDO DO PRODUTO
0.05

UNIDADE DE PESO EMBALAGEM UNITÁRIA
KGM

EAN EMBALAGEM
8421053302606

UNID. CONTIDAS EMBALAGEM
1

ALTURA EMBALAGEM
80.00

LARGURA DA EMBALAGEM
55.00

COMPRIMENTO EMBALAGEM
55.00

UNIDADE DE MEDIDA EMBALAGEM
MMT

VOLUME EMBALAGEM
242000.00

UNIDADE DE VOLUME EMBALAGEM
MMQ

PESO BRUTO EMBALAGEM
0.05

PESO LÍQUIDO EMBALAGEM
0.05

UNIDADE DE PESO EMBALAGEM
KGM

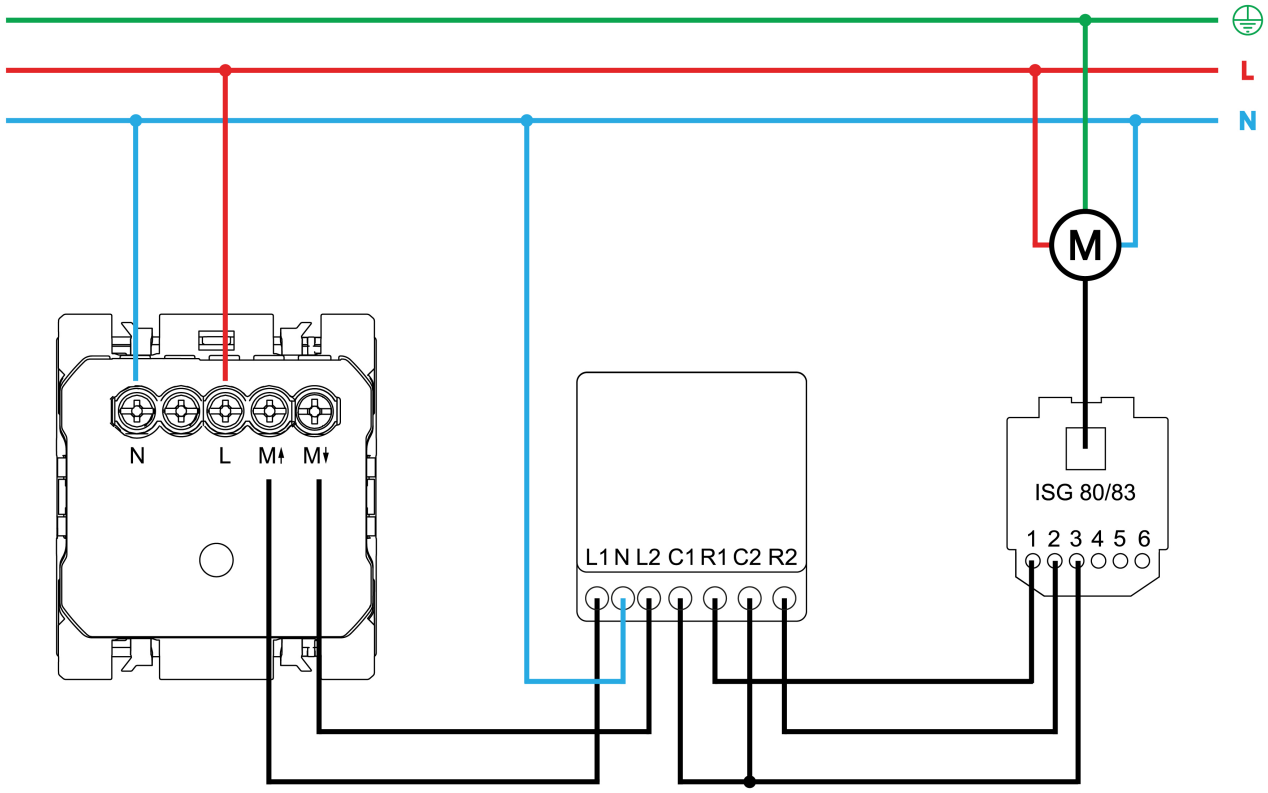

Para información más detallada consultar la hoja de instrucciones
For more detailed information check the instruction sheet