Tomada de sinal R-TV+Sat intermédia alumínio Simon 270

REF. **20000487-093**

INFORMAÇÃO BÁSICA

DESCRIÇÃO

Tomada de sinal R-TV+SAT intermédia da série Simon 270, pensada para instalações em cascata entre a tomada única e a tomada final. Conector de saída FM/TV macho e SAT fêmea, com blindagem IEC e impedância de 75 Ω. Fabricada em termoplástico, mede 45 x 45 mm. Banda de passagem de 47 a 862 MHz em R-TV e de 950 a 2150 MHz em SAT, com uma atenuação de derivação superior a 25 dB. Adequada para embutir em caixa universal, em posição horizontal. Grau de proteção IP20. Intervalo de temperatura de funcionamento: 5 a 45 °C. Intervalo de temperatura de armazenamento: -25 a 50 °C. Para a limpeza, utilizar um pano suave ligeiramente humedecido em água com sabão, evitando produtos de limpeza abrasivos ou com cloro. Disponível em até 9 cores de acabamento: 090 Branco Brilhante; 190 Branco Mate; 091 Cobre; 093 Alumínio; 094 Champagne; 095 Ouro; 096 Titânio; 097 Bronze; 098 Preto Mate.

ACABAMENTO

Alumínio fosco

COMPATIBILIDADE

Espelhos Simon 270

CLASSE ETIM

EC000439

MATERIAL

Termoplástico

CONTEÚDO DA EMBALAGEM

Mecanismo, tampa e folha de instruções

INFORMAÇÃO TÉCNICA

DISPONÍVEL NO MERCADO
CE

COMPATÍVEL 12V AC/DC
Não

COMPATÍVEL 230V AC/DC
Não

SECÇÃO DE CABO PERMITIDA (MM)
De 1,5 a 2,5 mm

TIPO DE CONECTOR
R/TV+SAT

NÚMERO DE ELEMENTOS POSSÍVEIS
1 elemento

FORMATO
R/TV,SAT

CLASSIFICAÇÃO IP
IP20

MANUTENÇÃO
Limpar com um pano suave e seco. Não utilizar panos e/ou detergentes abrasivos que contenham cloro.

TIPO DE MECANISMO
Insertion

FAIXA DE TEMPERATURA DE OPERAÇÃO (ºC)
5 - 45 ºC

RAL
9006

FAIXA DE TEMPERATURA DE ARMAZENAMENTO (ºC)
-25 - 50 ºC

PERDA DE INSERÇÃO TV (MHZ)
3,5 dB

PERDA DE INSERÇÃO SAT (MHZ)
5 dB

PERDA DE DERIVAÇÃO TV (MHZ)
7,5 dB

PERDA DE DERIVAÇÃO SAT (MHZ)
9 dB

ATENUAÇÃO DE DERIVAÇÃO (DB)
>25 dB

INSTALAÇÃO E MANUTENÇÃO

DESCASCAMENTO NECESSÁRIO DO CABO (MM)
8

INSTALÁVEL EM CAIXA DE JUNÇÃO EMBUTIDA
Universal

DIREÇÃO DE INSTALAÇÃO
Horizontal, Vertical

TIPO DE INSTALAÇÃO
Apto para encastrar

TIPO DE CONEXÃO DO TERMINAL - FUNÇÃO 1
Por parafuso

REGULAMENTAÇÃO

REGULAMENTOS

Dir. 2014/30/UE EMC | Dir. 2011/65/UE RoHS + post. mod. | EN 50083-2:2012 + A1:2015 | EN IEC 63000:2018

INFORMAÇÃO LOGÍSTICA

CÓDIGO EAN UNITÁRIO
8421053266182

ALTURA EMBALAGEM UNITÁRIA
0.00

LARGURA DA EMBALAGEM UNITÁRIA
0.00

COMPRIMENTO EMBALAGEM UNITÁRIA
0.00

UNIDADE DE MEDIDA EMBALAGEM UNITÁRIA
MMT

VOLUME EMBALAGEM UNITÁRIA
0.00

UNIDADE DE VOLUME EMBALAGEM UNITÁRIA
MMQ

PESO BRUTO EMBALAGEM UNITÁRIA
0.09

PESO LÍQUIDO DO PRODUTO
0.09

UNIDADE DE PESO EMBALAGEM UNITÁRIA
KGM

EAN EMBALAGEM
8421053264904

UNID. CONTIDAS EMBALAGEM
5

ALTURA EMBALAGEM
55.50

LARGURA DA EMBALAGEM
58.00

COMPRIMENTO EMBALAGEM
280.00

UNIDADE DE MEDIDA EMBALAGEM
MMT

VOLUME EMBALAGEM
901320.00

UNIDADE DE VOLUME EMBALAGEM
MMQ

PESO BRUTO EMBALAGEM
0.00

PESO LÍQUIDO EMBALAGEM
0.44

UNIDADE DE PESO EMBALAGEM
KGM

INTERMEDIA
20000487-09

FINAL
20000488-09x

UNICA
20000486-09x

En Serie/Cascada

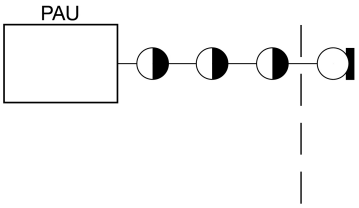

En Estrella

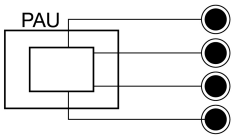

1

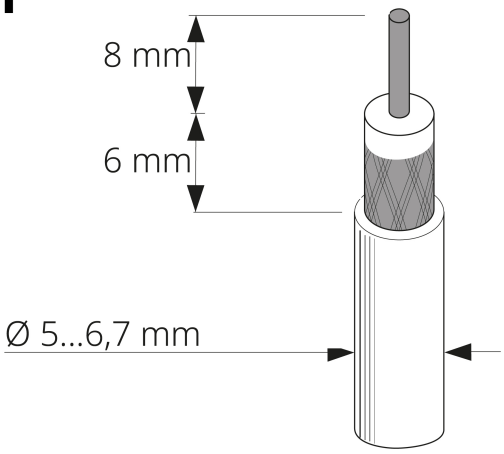

2

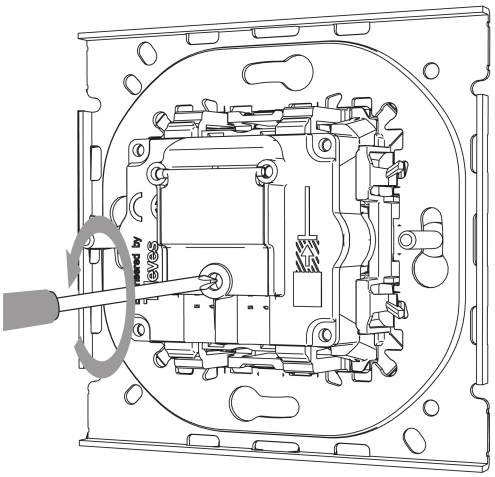

3

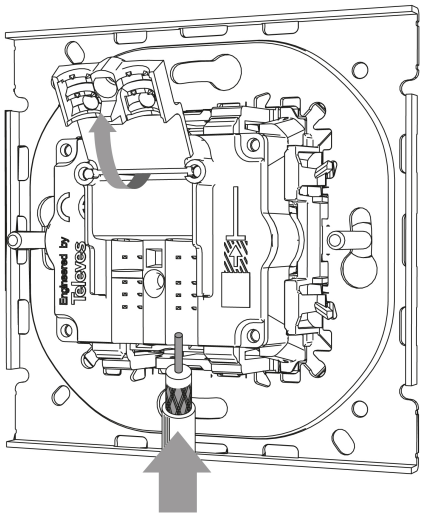

4

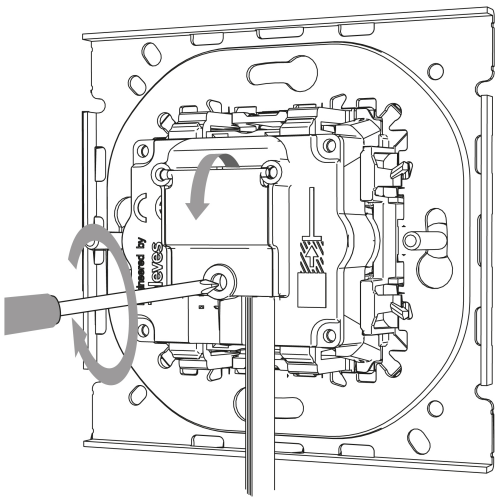

Para información más detallada consultar la hoja de instrucciones
For more detailed information check the instruction sheet