Placa para termostato de calefacción cava Simon 82

REF. **82505-34**

simon

INFORMACIÓN BÁSICA

DESCRIPCIÓN

Placa para termostato de calefacción fabricado en color cava y que podrás encontrar en la serie Simon 82. Una de las gamas de Simon con más opciones de personalización disponibles, además te dan la opción de seleccionar el diseño que más se ajuste a tus necesidades y a las de tu hogar entre seis acabados con diferentes texturas, te recomendamos que selecciones el marco en el mismo color que el acabado del zócalo de la tecla elegida para siempre poder sacar las mayores prestaciones a tu elemento.

La instalación será realmente sencilla debido a la compatibilidad de la serie Simon 82 con la gama Simon 77, haciendo que los mecanismos de la última sean funcionales en los componentes de Simon 82. Pudiendo beneficiarte de la facilidad de instalar un elemento en tan solo tres sencillos pasos, pudiendo así ponerlo en funcionamiento sin pelar o trenzar un solo cable y sin la necesidad de utilizar una herramienta adicional para llevar a cabo su correcta instalación, el elemento es apto para la instalación en superficie o para empotrar.

ACABADO
Cava

MATERIAL
Plástico

CONTENIDO DEL EMBALAJE
Placa

SÍMBOLO
Sin grabados

COMPATIBILIDAD
Mecanismos Simon 75

CLASE ETIM
EC000011

OBSERVACIONES
Disponible en 6 acabados. Se recomienda escoger marco con el mismo color de zócalo de la tecla seleccionada.

INFORMACIÓN TÉCNICA

MERCADO DISPONIBLE
CE

NÚMERO DE ELEMENTOS POSIBLES
1 elemento

FUNCIÓN INDICADORA
Sí

CLASIFICACIÓN IP
IP20

MANTENIMIENTO
Limpiar con un paño suave y seco. No utilizar paños y/o limpiadores abrasivos que contengan cloro.

RANGO DE TEMPERATURA DE FUNCIONAMIENTO (°C)
5 - 40 °C

RANGO DE TEMPERATURA DE ALMACENAMIENTO (°C)
-25 - 50 °C

VERSIÓN
Individual

INSTALACIÓN Y MANTENIMIENTO

DIRECCIÓN DE INSTALACIÓN
Horizontal,Vertical

TIPO DE INSTALACIÓN
Apto para superficie y empotrar

NORMATIVA

REGULACIONES
Dir. 2014/35/UE LVD|Dir. 2014/30/UE EMC|Dir. 2011/65/UE RoHS + post. mod.|EN 60730-2-9:2010|EN IEC 63000:2018

INFORMACIÓN LOGÍSTICA

CÓDIGO EAN UNITARIO
8421053259979

ALTURA EMBALAJE UNITARIO
0.00

ANCHO EMBALAJE UNITARIO
0.00

LONGITUD EMBALAJE UNITARIO
0.00

UNIDAD DE MEDIDA EMBALAJE UNITARIO
MMT

VOLUMEN EMBALAJE UNITARIO
1504126.00

UNIDAD DE VOLUMEN EMBALAJE UNITARIO
MMQ

PESO BRUTO EMBALAJE UNITARIO
0.02

PESO NETO DEL PRODUCTO
0.02

UNIDAD DE PESO EMBALAJE UNITARIO
KGM

EAN EMBALAJE
8421053060728

UDS. CONTENIDAS EMBALAJE
5

ALTURA EMBALAJE
81.00

ANCHO EMBALAJE
82.00

LONGITUD EMBALAJE
90.00

UNIDAD DE MEDIDA EMBALAJE
MMT

VOLUMEN EMBALAJE
597780.00

UNIDAD DE VOLUMEN EMBALAJE
MMQ

PESO BRUTO EMBALAJE
0.10

PESO NETO EMBALAJE
0.10

UNIDAD DE PESO EMBALAJE
KGM

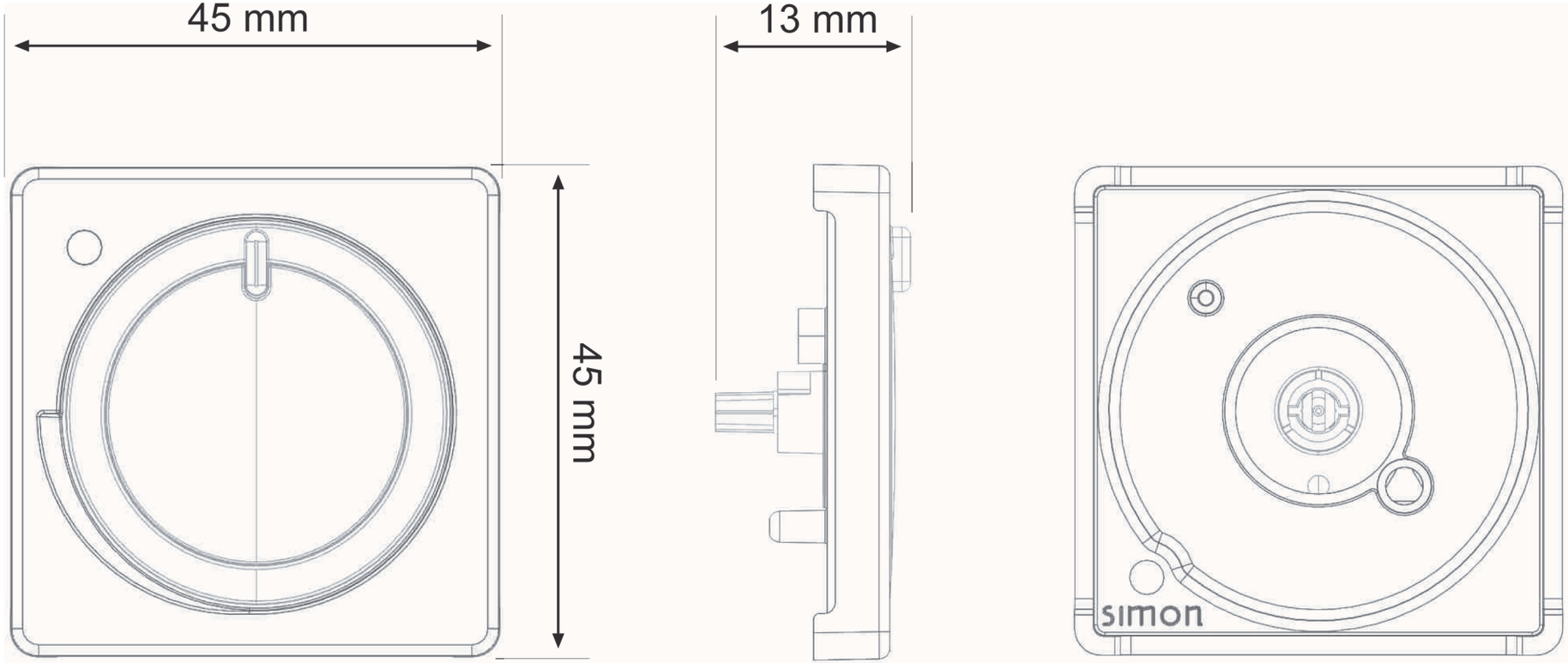
45 mm
45 mm
13 mm
simon