Boîte de sol carrée de faible profondeur pour 2 modules doubles pour revêtement de sol ou plancher technique grise Simon 500 Cima

RÉF. **52050202-035**

INFORMATION DE BASE

FINITION
Grey

MATÉRIAU
Plastique

COMPATIBILITÉ
Mécanismes Simon 500 Cima et Simon 27 Play / Simon K45 (utilisant un adaptateur spécifique)

CONTENU DE L'EMBALLAGE
Boîte de sol et manuel d'installation

CLASSE ETIM
EC000024

REMARQUES
Pour terminer l’installation du produit dans des sols en béton, une fois configuré, il doit être associé à un registre en plastique (ref.G201). Il est également possible de le combiner avec un cache à encastrer (ref.52053202-035) dans les cas où le même revêtement de sol n’est pas installé.

INFORMATION TECHNIQUE

MARCHÉ DISPONIBLE
CE

PROTECTION CONTRE L'ACCÈS DIRECT AUX CONTACTS
Non

PROTECTION CONTRE L'ENTRÉE DE POUSSIÈRE ET PETITS OBJETS
Oui, grâce à l'inclusion de sorties en fil de plastique ductile

DISPONIBLE EN
2, 3 et 4 modules doubles

NOMBRE DE TROUS POUR COLLIERS
4

RIGIDITÉ DIÉLECTRIQUE
Pas de trous ni de contours, avec 2000V à 50 Hz pendant 1 minute

TEMPÉRATURE MAX PENDANT LES TRAVAUX DE CONSTRUCTION (ºC)
+90 ºC

RÉSISTANCE À LA CHALEUR (ºC)
+125ºC (selon la norme IEC 60695-10-2)

CLASSIFICATION IK
08

RÉSISTANCE D'ISOLATION (V-MΩ)
>5 MOhms at 500V

CLASSIFICATION IP
IP4X

DISPONIBILITÉ DU KIT
Oui

MAINTENANCE
Nettoyez avec un chiffon doux et sec. N'utilisez pas de chiffons abrasifs et/ou de nettoyants contenant du chlore.

PLAGE DE TEMPÉRATURE PENDANT L'INSTALLATION (ºC)
-5 à 60 ºC

NOMBRE DE MODULES
2 modules doubles

NOMBRE DE TROUS PRÉ-PERFORÉS 55 X 20 MM
4

RAL
7011

DIMENSION D'ENCASTREMENT (MM)
250 x 178 mm

NOMBRE D'ENTRÉES LATÉRALES
4

VERSION
2 modules doubles

INSTALLATION ET MAINTENANCE

PLAGE DE FONCTIONNEMENT DE LA GRIFFE (MM)

Entre 11 et 48 mm

RETRAIT DES COMPOSANTS

Avec outil seulement

NOMBRE DE POSITIONS D'OUVERTURE DU COUVERCLE

2

EXTINCTION (ºC)

+850 ºC / 30 secondes (GWFI conforme à la norme IEC 60695-2-11)

TYPE DE FIXATION

Utilisation de griffes de fixation sur le plateau de sol en béton ou sur le carrelage de sol surélevé (fourni avec la boîte de sol)

PEUT ÊTRE INSTALLÉ EN GOULOTTE

Plástica

SENS D'INSTALLATION

Horizontal, Vertical

TYPE D'INSTALLATION

Sa conception pour les sols à faible profondeur, lui permet d'être installé dans tout type de plancher technique revêtemnt de sol, combinant ce dernier type d'installation avec le registre réf. G201

RÉGLEMENTATION

RÉGLEMENTATIONS

Directive 2014/35/UE LVD + EN 60670-23:2008

simon

INFORMATION LOGISTIQUE

CODE EAN UNITAIRE
8421053093184

HAUTEUR EMBALLAGE UNITAIRE
0.00

LARGEUR EMBALLAGE UNITAIRE
0.00

LONGUEUR EMBALLAGE UNITAIRE
0.00

VOLUME EMBALLAGE UNITAIRE
0.00

POIDS BRUT EMBALLAGE UNITAIRE
1.25

POIDS NET DU PRODUIT
1.25

UNITÉ DE POIDS EMBALLAGE UNITAIRE
KGM

EAN EMBALLAGE
8421053093184

UNIT. CONTENUES EMBALLAGE
1

HAUTEUR EMBALLAGE
80.00

LARGEUR EMBALLAGE
210.00

LONGUEUR EMBALLAGE
280.00

UNITÉ DE MESURE EMBALLAGE
MMT

VOLUME EMBALLAGE
4704000.00

UNITÉ DE VOLUME EMBALLAGE
MMQ

POIDS BRUT EMBALLAGE
0.00

POIDS NET EMBALLAGE
1.25

UNITÉ DE POIDS EMBALLAGE
KGM

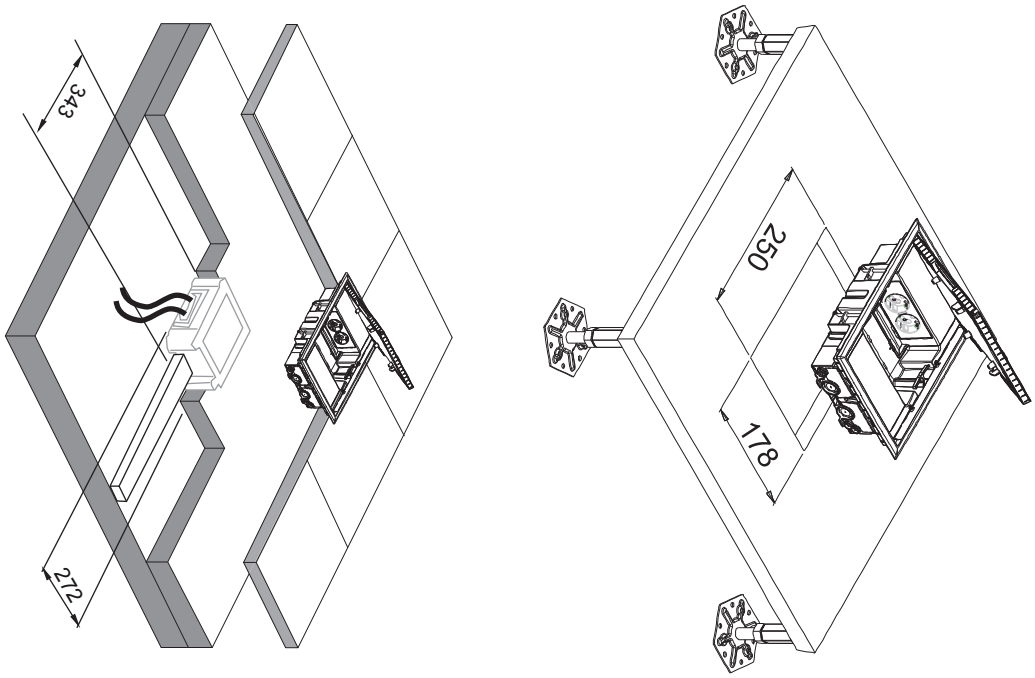
343
272
250
178

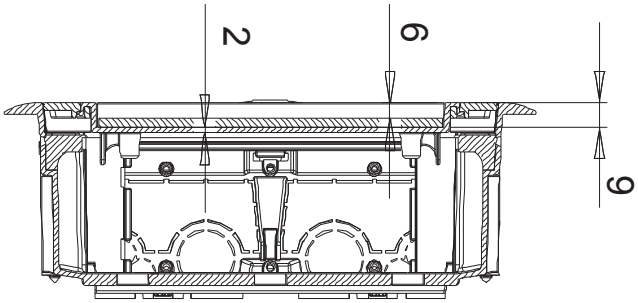
2
6
9

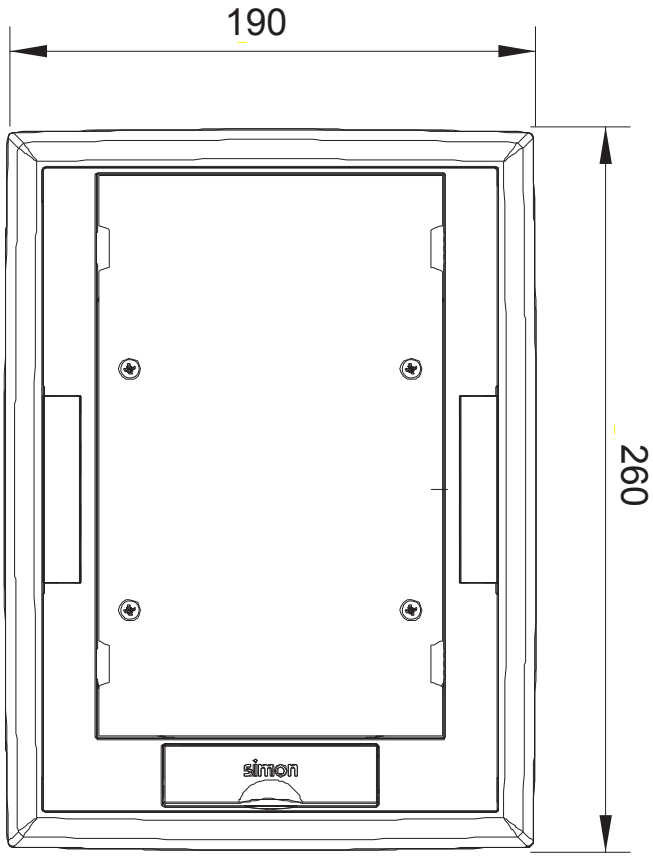
190
260
simon