Interrupteur à bouton poussoir électronique avec système de raccordement à vis Simon 100

RÉF. **10001150-039**



INFORMATION DE BASE

DESCRIPTION

Vous recherchez une sensibilité maximale dans vos installations électriques? Découvrez la série Simon 100, qui vous permet de gérer de manière intuitive les systèmes électriques, avec une sensibilité tactile maximale, qui permet une interaction accrue avec chaque mécanisme, qu'il s'agisse de lumières, de stores ou d'autres. Nous présentons maintenant l'interrupteur à bouton-poussoir électronique avec système de connexion de terminal à vis de cette incroyable série: la série Simon 100 vous simplifiera la vie.

Vous pouvez voir ici toutes ses caractéristiques, ainsi que des informations pertinentes concernant la logistique, l'expédition et d'autres données. Il a une tension de 127-230 Vac, avec installation en retrait. Il permet des sections de fils avec des dimensions comprises entre 1,5 mm et 2,5 mm (câble de dénudage jusqu'à 11 mm). Ce produit est fabriqué à partir de matériaux sans halogène qui permettent une bonne mécanique. Découvrez le reste de ses fonctionnalités ici. Art. N °: 10001150-039.

MATÉRIAU

Divers

COMPATIBILITÉ

Compatible uniquement avec un variateur et interrupteurs iO Simon

CONTENU DE L'EMBALLAGE

Mécanisme et instructions

CLASSE ETIM

EC000029

INFORMATION TECHNIQUE

MARCHÉ DISPONIBLE

CE

SECTION DE CÂBLE ADMISE (MM)

De 1,5 to 2,5 mm

NOMBRE D'ÉLÉMENTS POSSIBLES

Demi-élément

FONCTION INDICATEUR

Non

CLASSIFICATION IP

IP20

TYPE DE MÉCANISME

Touche interrupteur à impulsion

TENSION NOMINALE (V~)

127/230 V~

PLAGE DE TEMPÉRATURE DE FONCTIONNEMENT (°C)

0 - 40 °C

ALIMENTATION (V~)

127/230 V~

PLAGE DE TEMPÉRATURE DE STOCKAGE (°C)

-25 - 75 °C

VERSION

Individuel

INSTALLATION ET MAINTENANCE

DÉNUDAGE DE CÂBLE NÉCESSAIRE (MM)
11

INSTALLABLE DANS BOÎTE D'ENCASTREMENT
universel

SENS D'INSTALLATION
Horizontal

TYPE D'INSTALLATION
Convient pour la récréation

TYPE DE CONNEXION DE BORNE - FONCTION 1
À vis

RÉGLEMENTATION

RÉGLEMENTATIONS
EN 60669-2-1:2004+A1:2009+A12:2010; EN 50581:2012

INFORMATION LOGISTIQUE

CODE EAN UNITAIRE
8421053195147

HAUTEUR EMBALLAGE UNITAIRE
0.00

LARGEUR EMBALLAGE UNITAIRE
0.00

LONGUEUR EMBALLAGE UNITAIRE
0.00

VOLUME EMBALLAGE UNITAIRE
0.00

POIDS BRUT EMBALLAGE UNITAIRE
0.03

POIDS NET DU PRODUIT
0.03

UNITÉ DE POIDS EMBALLAGE UNITAIRE
KGM

EAN EMBALLAGE
8421053195147

UNIT. CONTENUES EMBALLAGE
1

HAUTEUR EMBALLAGE
55.00

LARGEUR EMBALLAGE
40.00

LONGUEUR EMBALLAGE
65.00

UNITÉ DE MESURE EMBALLAGE
MMT

VOLUME EMBALLAGE
143000.00

UNITÉ DE VOLUME EMBALLAGE
MMQ

POIDS BRUT EMBALLAGE
0.00

POIDS NET EMBALLAGE
0.03

UNITÉ DE POIDS EMBALLAGE
KGM

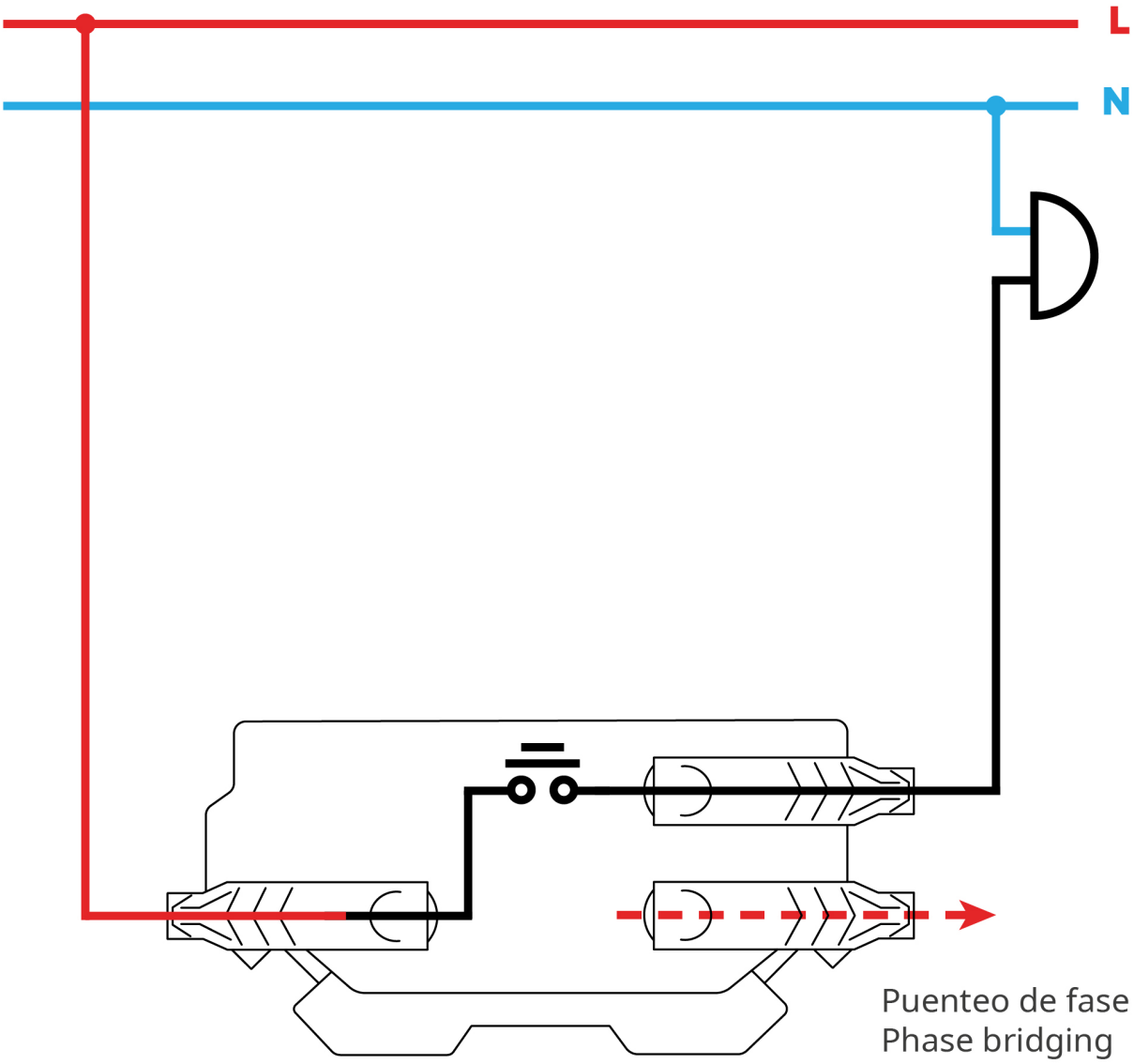

Puenteo de fase
Phase bridging