Mécanisme de sortie des câbles de moyen élément avec bride de fixation blanche Simon 27 Play

RÉF. **27801-34**

INFORMATION DE BASE

FINITION
Blanc

CLASSE ETIM
EC000011

INFORMATION TECHNIQUE

FONCTION INDICATEUR
Non

CLASSIFICATION IP
IP20

INSTALLATION ET MAINTENANCE

SENS D'INSTALLATION
Horizontal, Vertical

INFORMATION LOGISTIQUE

CODE EAN UNITAIRE
8421053253403

HAUTEUR EMBALLAGE UNITAIRE
23.00

LARGEUR EMBALLAGE UNITAIRE
42.00

LONGUEUR EMBALLAGE UNITAIRE
45.80

UNITÉ DE MESURE EMBALLAGE UNITAIRE
MMT

VOLUME EMBALLAGE UNITAIRE
0.04

UNITÉ DE VOLUME EMBALLAGE UNITAIRE
MMQ

POIDS BRUT EMBALLAGE UNITAIRE
0.03

POIDS NET DU PRODUIT
0.02

UNITÉ DE POIDS EMBALLAGE UNITAIRE
KGM

EAN EMBALLAGE
8421053011416

UNIT. CONTENUES EMBALLAGE
20

HAUTEUR EMBALLAGE
53.00

LARGEUR EMBALLAGE
160.00

LONGUEUR EMBALLAGE
220.00

UNITÉ DE MESURE EMBALLAGE
MMT

VOLUME EMBALLAGE
1.87

UNITÉ DE VOLUME EMBALLAGE
DMQ

POIDS BRUT EMBALLAGE
0.52

POIDS NET EMBALLAGE
0.40

UNITÉ DE POIDS EMBALLAGE
KGM

VISTA FRONTAL E ISOMÉTRICA DEL PRODUCTO

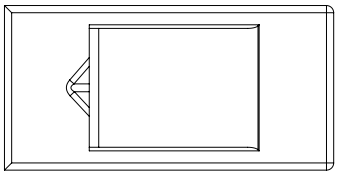

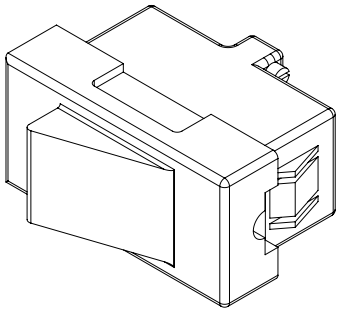

DIAGRAMA DE MONTAJE

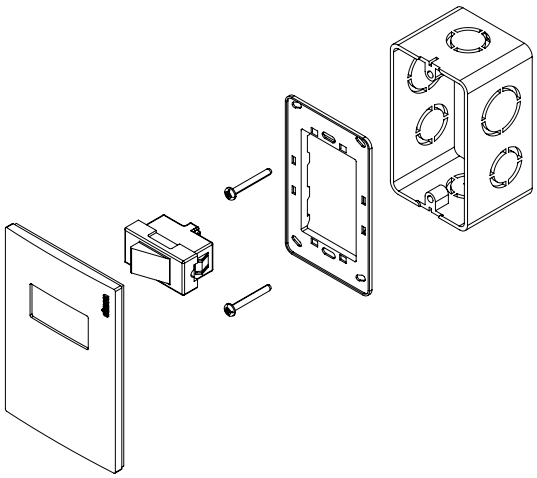

*Placa y chasis NO incluidos