Detector de humo iO Simon 100

REF. **10002862-039**

INFORMACIÓN BÁSICA

DESCRIPCIÓN

El detector de humo iO es una alarma fotoeléctrica que funciona a pilas. La unidad está diseñada para avisarle cuando exista peligro por humo e incendio. Cuando el humo detectado alcanza el valor límite establecido, la alarma emite señales visuales y acústicas y envía una notificación de alarma a la aplicación del usuario.

COMPATIBILIDAD

Simon 100 y Simon 270

CLASE ETIM

EC001764

OBSERVACIONES

Este es un producto Z-Wave Plus® que emplea el cifrado de seguridad S2 más reciente. El producto se puede utilizar en cualquier red Z-Wave junto con otros dispositivos con compatibilidad Z-Wave certificada de otros fabricantes. A fin de aumentar la fiabilidad de la red, todos los nodos que estén incluidos en la red y no funcionen con pilas actuarán como repetidores, independientemente del proveedor.

INFORMACIÓN TÉCNICA

FUNCIÓN INDICADORA
Sí

CLASIFICACIÓN IP
IP20

ALIMENTACIÓN (V~)
3 V~

PROTOCOLO DE CONECTIVIDAD
Z-wave

RANGO DE TEMPERATURA DE FUNCIONAMIENTO (ºC)
-10ºC-50ºC

INSTALACIÓN Y MANTENIMIENTO

DIRECCIÓN DE INSTALACIÓN
Horizontal,Vertical

simon

INFORMACIÓN LOGÍSTICA

CÓDIGO EAN UNITARIO
8421053226391

ALTURA EMBALAJE UNITARIO
0.00

ANCHO EMBALAJE UNITARIO
0.00

LONGITUD EMBALAJE UNITARIO
0.00

VOLUMEN EMBALAJE UNITARIO
0.00

PESO BRUTO EMBALAJE UNITARIO
0.12

PESO NETO DEL PRODUCTO
0.12

UNIDAD DE PESO EMBALAJE UNITARIO
KGM

EAN EMBALAJE
8421053226391

UDS. CONTENIDAS EMBALAJE
1

ALTURA EMBALAJE
85.00

ANCHO EMBALAJE
84.00

LONGITUD EMBALAJE
84.00

UNIDAD DE MEDIDA EMBALAJE
MMT

VOLUMEN EMBALAJE
599760.00

UNIDAD DE VOLUMEN EMBALAJE
MMQ

PESO BRUTO EMBALAJE
0.00

PESO NETO EMBALAJE
0.12

UNIDAD DE PESO EMBALAJE
KGM

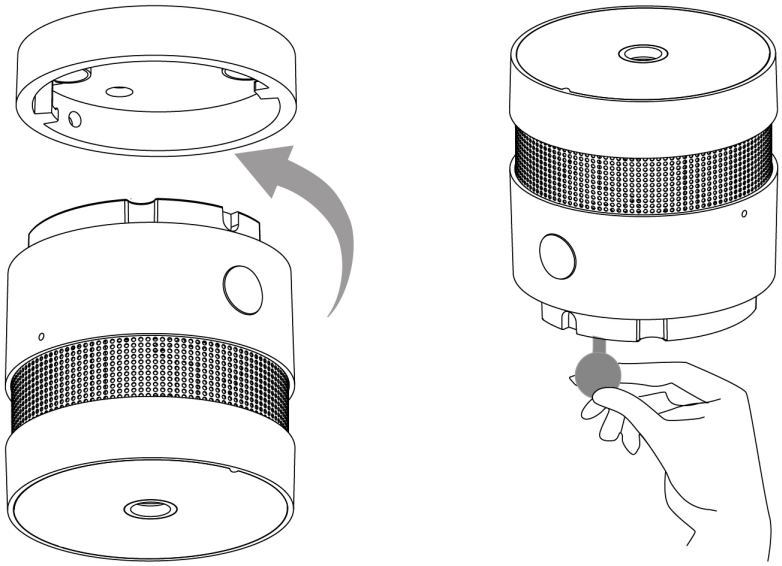

Alimentación pila CR123A3V

Para información más detallada consultar la hoja de instrucciones
For more detailed information check the instruction sheet