Tomada Schuko 16 A 250V~ com carregador USB C 10,5W bronze Simon 270

REF. **20001432-097**

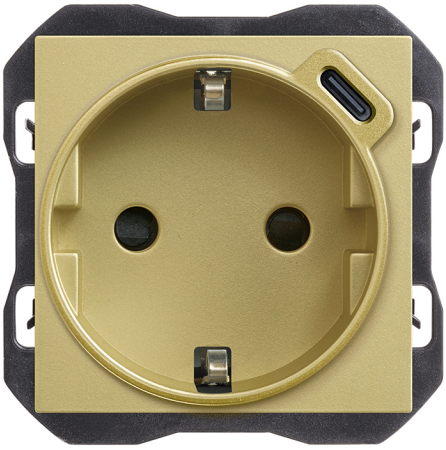

INFORMAÇÃO BÁSICA

DESCRIÇÃO

Descubra Tomada Schuko 16 A 250V~ com carregador USB C 10,5W bronze Simon 270 da série Simon 270. Um produto concebido para oferecer funcionalidade, compatibilidade e estilo em instalações residenciais e comerciais.

ACABAMENTO

Bronze

COMPATIBILIDADE

Marcos Simon 270

MATERIAL

Plástico

CLASSE ETIM

EC000125

OBSERVAÇÕES

Tomada com carregador USB C de 10,5 W.

INFORMAÇÃO TÉCNICA

DISPONÍVEL NO MERCADO
CE

FORMATO
Schuko,USB

FREQUÊNCIA
50 Hz

INTENSIDADE (A)
16 A

CLASSIFICAÇÃO IP
IP20

MANUTENÇÃO
Limpar com um pano suave e seco. Não utilizar panos e/ou detergentes abrasivos que contenham cloro.

TENSÃO NOMINAL (V~)
250 V~

ALIMENTAÇÃO (V~)
250 V~

RAL
3033

CARACTERÍSTICAS USB
5,0 VDC 2,1 A 10,5W

INTENSIDADE USB (A)
2,1 A

TIPO DE PORTA USB
C

TENSÃO USB (V~)
5 Vdc

TENSÃO (V~)
250 V~

INSTALAÇÃO E MANUTENÇÃO

DESCASCAMENTO NECESSÁRIO DO CABO (MM)
14

DIREÇÃO DE INSTALAÇÃO
Horizontal

TIPO DE CONEXÃO DO TERMINAL - FUNÇÃO 1
Por parafuso

REGULAMENTAÇÃO

REGULAMENTOS
Dir. 2014/35/UE LVD|Dir. 2014/30/UE EMC|Dir. 2011/65/UE RoHS + post. mod.|Dir. 2009/125/EC ErP (Reg. UE 2019/1782)|EN 50563:2011|EN 50563:2011 A1:2013|EN IEC 62368-1:2020 |EN IEC 62368-1:2020 A11:2020|EN IEC 63000:2018|ETSI EN 301489-34 V2.1.1|IEC 60884-1 Ed 3.2|UNE 20315-1-1:2017|UNE 20315-1-2:2017 |DS 60884-2-D1:2023

simon

INFORMAÇÃO LOGÍSTICA

CÓDIGO EAN UNITÁRIO
8421053331026

ALTURA EMBALAGEM UNITÁRIA
0.00

LARGURA DA EMBALAGEM UNITÁRIA
0.00

COMPRIMENTO EMBALAGEM UNITÁRIA
0.00

UNIDADE DE MEDIDA EMBALAGEM UNITÁRIA
MMT

VOLUME EMBALAGEM UNITÁRIA
0.00

UNIDADE DE VOLUME EMBALAGEM UNITÁRIA
MMQ

PESO BRUTO EMBALAGEM UNITÁRIA
0.09

PESO LÍQUIDO DO PRODUTO
0.07

UNIDADE DE PESO EMBALAGEM UNITÁRIA
KGM

EAN EMBALAGEM
8421053331026

UNID. CONTIDAS EMBALAGEM
1

ALTURA EMBALAGEM
46.90

LARGURA DA EMBALAGEM
54.90

COMPRIMENTO EMBALAGEM
54.90

UNIDADE DE MEDIDA EMBALAGEM
MMT

VOLUME EMBALAGEM
141357.07

UNIDADE DE VOLUME EMBALAGEM
MMQ

PESO BRUTO EMBALAGEM
0.09

PESO LÍQUIDO EMBALAGEM
0.07

UNIDADE DE PESO EMBALAGEM
KGM

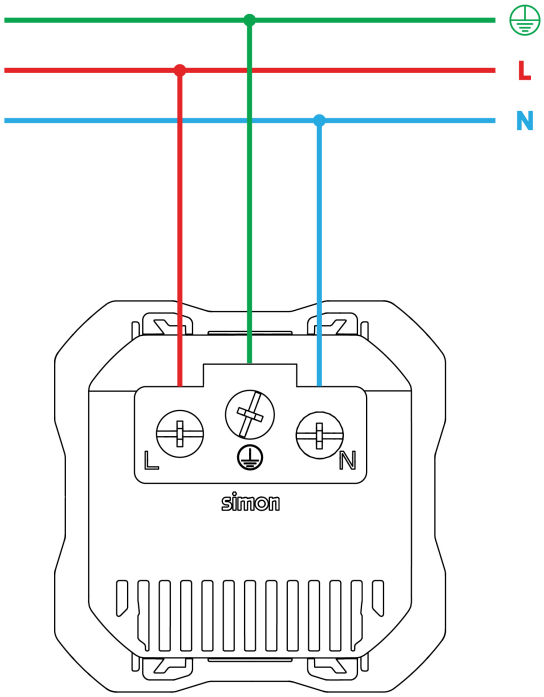

Para información más detallada consultar la hoja de instrucciones
For more detailed information check the instruction sheet