Interruptor 4 vías de 1 módulo 10A 127V~ blanco Simon 27 Play

REF. **27251-64**

INFORMACIÓN BÁSICA

DESCRIPCIÓN

Un interruptor de cuatro vías es un dispositivo que te permite controlar una misma fuente de alimentarse hasta tres interruptores diferentes, una solución muy útil para pasillos y salones grandes.

Este que presentamos es el interruptor de cuatro vías con soporte para un módulo individual de la serie Simon 27 Play.

Es un interruptor de diseño elegante, en acabado color blanco y apto para una conexión de 10A y 127V.

Se trata de un artículo muy representativo de la serie 27 Play, una amalgama perfecta entre calidad, durabilidad y diseño, siempre incorporando lo último en tecnología.

Para poder crear un elemento de la mejor calidad y diseño innovador,.en su fabricación de ha empleado policarbonato técnico y con una aleación de cobre, zinc, plomo y latón.

Instalarlo lleva apenas unos minutos y requiere de las herramientas más básicas. Emplea embornamiento rápido y es apto para empotrar o para instalar en superficie.

ACABADO

Blanco

CONTENIDO DEL EMBALAJE

Mecanismo con tecla y hoja de instrucciones

CLASE ETIM

EC001590

COMPATIBILIDAD

Placas Simon 27 Play

OBSERVACIONES

Posibilidad de sustituir el acabado de la tecla suministrado. 5 acabados adicionales disponibles.

INFORMACIÓN TÉCNICA

MERCADO DISPONIBLE
México y Latinoamérica

SECCIÓN DE CABLE ADMITIDA (MM)
3,3 mm

NÚMERO DE ELEMENTOS POSIBLES
Medio elemento

FUNCIÓN INDICADORA
No

INTENSIDAD (A)
10 AX

CLASIFICACIÓN IP
IP21

MANTENIMIENTO
Limpiar con un paño suave y seco. No utilizar paños y/o limpiadores abrasivos que contengan cloro.

TIPO DE MECANISMO
Pivoting

NÚMERO DE MÓDULOS
1 módulo

RANGO DE TEMPERATURA DE ALMACENAMIENTO (ºC)
50 ºC

VERSIÓN
Individual

INSTALACIÓN Y MANTENIMIENTO

DESNUDADO DE CABLE NECESARIO (MM)
11

GARRA
Simon 27

INSTALABLE EN CAJA DE EMPOTRAR
Universal, Americano, Espacios reducidos y Centralizaciones

DIRECCIÓN DE INSTALACIÓN
Horizontal, Vertical

TIPO DE INSTALACIÓN
Apto para superficie y empotrar

NORMATIVA

REGULACIONES
NMX-J-005-ANCE-2005 + NMX-J-508-ANCE-2010

simon

INFORMACIÓN LOGÍSTICA

CÓDIGO EAN UNITARIO
8421053251928

ALTURA EMBALAJE UNITARIO
22.60

ANCHO EMBALAJE UNITARIO
38.10

LONGITUD EMBALAJE UNITARIO
45.50

UNIDAD DE MEDIDA EMBALAJE UNITARIO
MMT

VOLUMEN EMBALAJE UNITARIO
0.04

UNIDAD DE VOLUMEN EMBALAJE UNITARIO
MMQ

PESO BRUTO EMBALAJE UNITARIO
0.03

PESO NETO DEL PRODUCTO
0.03

UNIDAD DE PESO EMBALAJE UNITARIO
KGM

EAN EMBALAJE
8421053035566

UDS. CONTENIDAS EMBALAJE
20

ALTURA EMBALAJE
53.00

ANCHO EMBALAJE
105.00

LONGITUD EMBALAJE
220.00

UNIDAD DE MEDIDA EMBALAJE
MMT

VOLUMEN EMBALAJE
1.22

UNIDAD DE VOLUMEN EMBALAJE
DMQ

PESO BRUTO EMBALAJE
0.60

PESO NETO EMBALAJE
0.56

UNIDAD DE PESO EMBALAJE
KGM

MECANISMOS SIMON 27, 28 Y 44

Mecanismos básicos / Basic switches

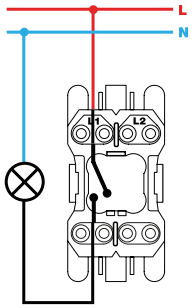

Interruptor unipolar / Single-pole switch
XX00101-XX

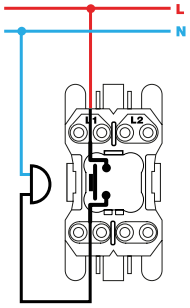

Pulsador / Push button switch
XX00150-XX

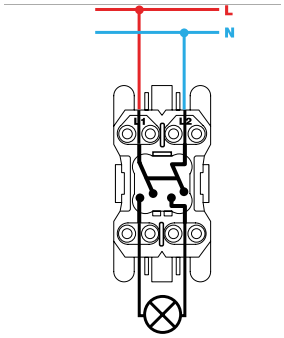

Interruptor bipolar / Double pole switch
XX00133-XX

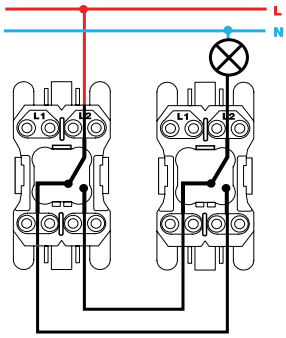

Conmutador / 2-way switch
XX00201-XX

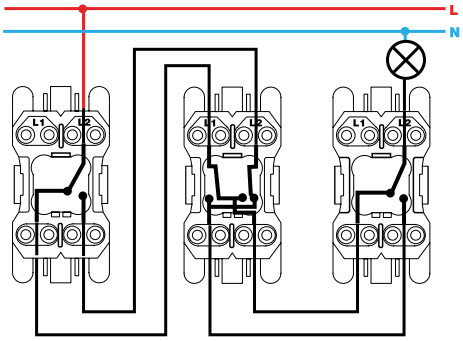

Conmutador cruce / Intermediate switch
XX00251-XX

Mecanismos con piloto / Pilot switches

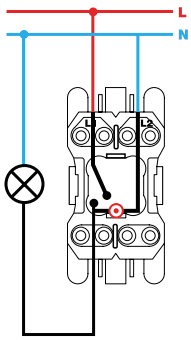

Interruptor unipolar / Single-pole switch
XX00102-XX

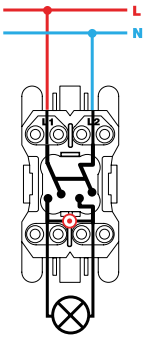

Interruptor bipolar / Double pole switch
XX00134-XX

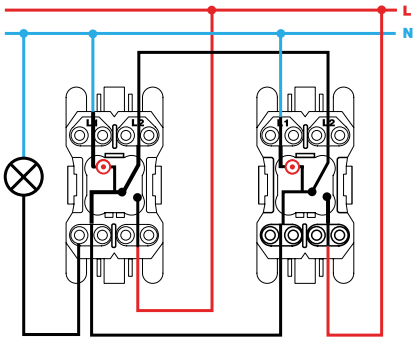

Conmutador / 2-way switch
XX00202-XX

Mecanismos con luminoso / Switches with light

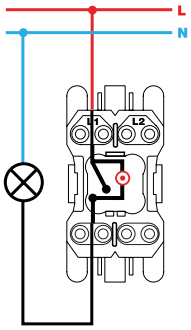

Interruptor unipolar / Single-pole switch
XX00104-XX

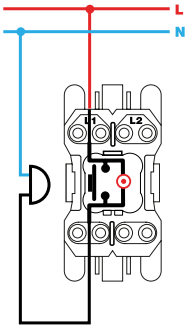

Pulsador / Push button switch
XX00160-XX

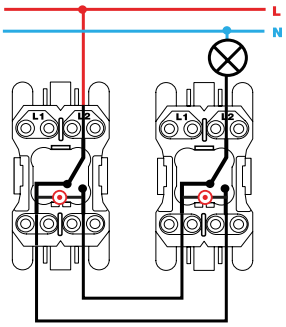

Conmutador / 2-way switch
XX2700204-XX

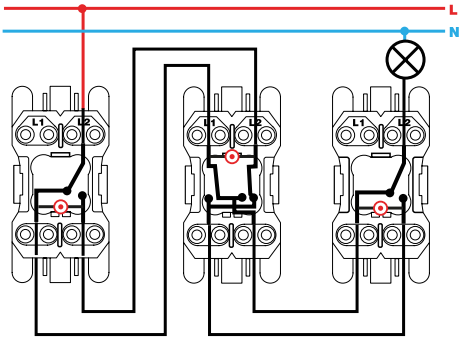

Conmutador cruce / Intermediate switch
XX2700254-XX

VISTA FRONTAL E ISOMÉTRICA DEL PRODUCTO

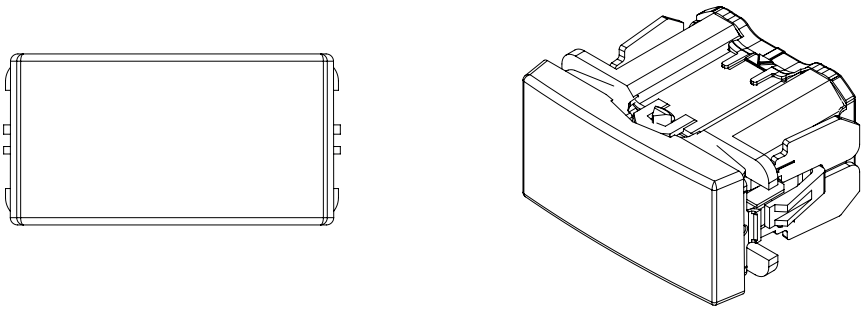

DIAGRAMA DE MONTAJE

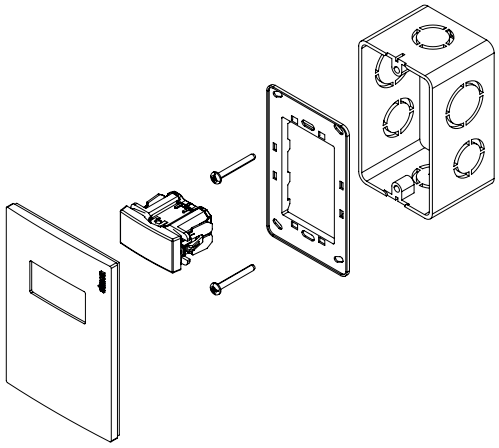

*Placa y chasis NO incluidos
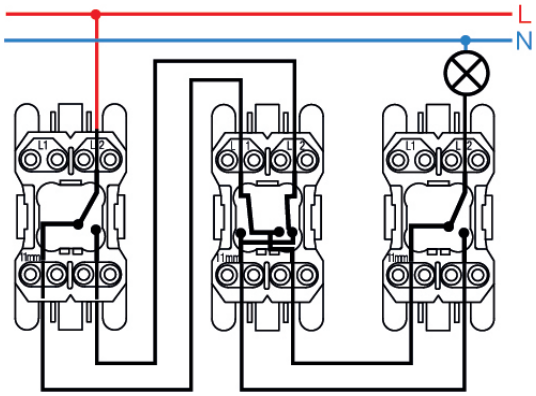
DIAGRAMA DE CONEXIÓN