Baliza autónoma extraíble 110-230V~ grafito Simon 26

REF. **2600370-038**

INFORMACIÓN BÁSICA

DESCRIPCIÓN

La baliza autónoma extraíble de la serie Simon 26 es lo último en tecnología para instalaciones eléctricas. Manteniendo el mejor gusto en diseño y decoración, este dispositivo es algo que querrás tener cuando ocurra un corte de electricidad.

Este innovador artefacto emitirá un haz de luz en cuanto se corte el suministro eléctrico, de forma que puedas acceder a los puntos importantes, ya sea donde tengas la caja de fusibles, el lugar donde tengas una linterna y otros sitios. Algo sumamente útil también en entornos de trabajo, por supuesto, donde se puede convertir en una medida de seguridad muy inteligente.

Este pequeño aparato viene en un acabado color grafito, muy elegante, con un diseño estrecho y fabricado en Policarbonato Técnico y Aleación de metales, cobre, zinc, plomo y latón.

Como todos los productos Simon, está pensado para ser resistente y durable, además de agradable a la vista. Viene apto para empotrar o para montaje exterior.

ACABADO

Grafito

COMPATIBILIDAD

Placas Simon 26

CONTENIDO DEL EMBALAJE

Baliza extraíble y hoja de instrucciones

INFORMACIÓN TÉCNICA

MERCADO DISPONIBLE
México y Latinoamérica

SECCIÓN DE CABLE ADMITIDA (MM)
3,3 mm

INTENSIDAD (A)
6 A

MANTENIMIENTO
Limpiar con un paño suave y seco. No utilizar paños y/o limpiadores abrasivos que contengan cloro.

VERSIÓN
Individual

INSTALACIÓN Y MANTENIMIENTO

DESNUDADO DE CABLE NECESARIO (MM)
11

INSTALABLE EN CAJA DE EMPOTRAR
Universal

DIRECCIÓN DE INSTALACIÓN
Vertical

TIPO DE INSTALACIÓN
Apto para empotrar

NORMATIVA

REGULACIONES
NMX-J-005-ANCE-2005 + NMX-J-508-ANCE-2010

INFORMACIÓN LOGÍSTICA

ALTURA EMBALAJE UNITARIO
23.00

ANCHO EMBALAJE UNITARIO
51.50

LONGITUD EMBALAJE UNITARIO
50.00

UNIDAD DE MEDIDA EMBALAJE UNITARIO
MMT

VOLUMEN EMBALAJE UNITARIO
0.06

UNIDAD DE VOLUMEN EMBALAJE UNITARIO
DMQ

PESO BRUTO EMBALAJE UNITARIO
51.80

PESO NETO DEL PRODUCTO
51.80

UNIDAD DE PESO EMBALAJE UNITARIO
GRM

EAN EMBALAJE
7506207322349

UDS. CONTENIDAS EMBALAJE
1

ALTURA EMBALAJE
27.00

ANCHO EMBALAJE
58.00

LONGITUD EMBALAJE
61.00

UNIDAD DE MEDIDA EMBALAJE
MMT

VOLUMEN EMBALAJE
0.10

UNIDAD DE VOLUMEN EMBALAJE
DMQ

PESO BRUTO EMBALAJE
0.05

PESO NETO EMBALAJE
51.80

UNIDAD DE PESO EMBALAJE
KGM

VISTA FRONTAL E ISOMÉTRICA DEL PRODUCTO

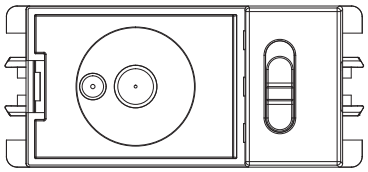

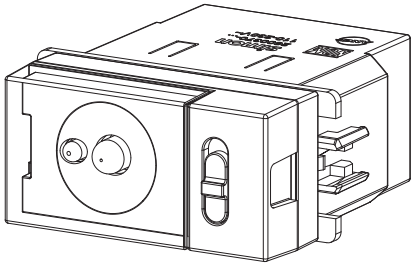

DIAGRAMA DE MONTAJE

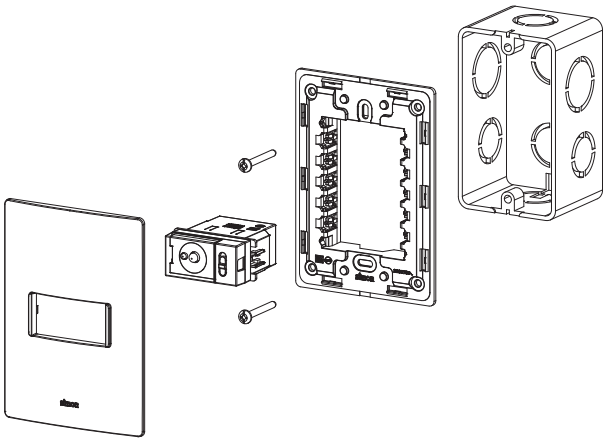

*Placa y chasis NO incluidos
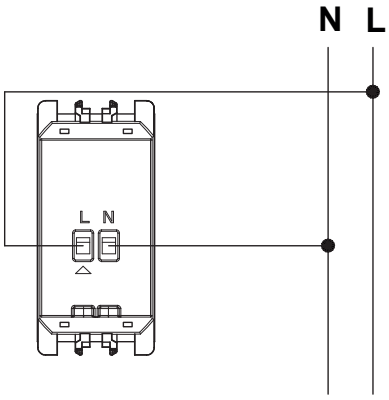
DIAGRAMA DE CONEXIÓN