Espelho para 2 elementos areia mate com alinhador Simon 360

REF. **36000620-099**

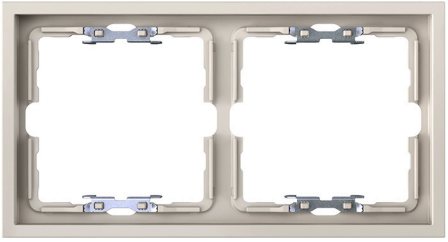

simon

INFORMAÇÃO BÁSICA

DESCRIÇÃO

Marco para 2 elementos em acabamento areia com alinhador da série Simon 360. O acabamento mate, além de ser tendência e se integrar em qualquer ambiente, evita os reflexos de luz e diminui a manutenção ao reduzir as manchas e impressões digitais. Toque suave e de qualidade que proporciona uma sensação de produto sofisticado em todas as cores da série. A ureia é o material principal e conta com alta resistência e durabilidade, garantindo uma vida útil prolongada. Inclui o alinhador. O alinhador, compatível com a plataforma S75, proporciona continuidade visual, uniformidade nos espaços e planicidade na parede, oferecendo uma instalação limpa e de alta qualidade visual. Assegura o funcionamento correto do sistema de botão, algo essencial em instalações múltiplas ou com Clean Schuko.

ACABAMENTO

Areia

COMPATIBILIDADE

Tampas Simon 360

MATERIAL

Aço,Termoestável

CLASSE ETIM

EC000007

OBSERVAÇÕES

Disponível em 3 acabamentos mate s360. Disponível interior com a mesma cor do espelho selecionado para criar conjunto monocromático ou possibilidade de conjunto bicolor.

INFORMAÇÃO TÉCNICA

CLASSIFICAÇÃO IP

IP20

MANUTENÇÃO

Limpar com um pano suave e seco. Não utilizar panos e/ou detergentes abrasivos que contenham cloro.

RAL

7044

INSTALAÇÃO E MANUTENÇÃO

REMOÇÃO DA TAMPA

Unicamente com ferramenta

DIREÇÃO DE INSTALAÇÃO

Horizontal, Vertical

simon

simon

INFORMAÇÃO LOGÍSTICA

CÓDIGO EAN UNITÁRIO
8421053437797

ALTURA EMBALAGEM UNITÁRIA
0.00

LARGURA DA EMBALAGEM UNITÁRIA
0.00

COMPRIMENTO EMBALAGEM UNITÁRIA
0.00

UNIDADE DE MEDIDA EMBALAGEM UNITÁRIA
MMT

VOLUME EMBALAGEM UNITÁRIA
0.00

UNIDADE DE VOLUME EMBALAGEM UNITÁRIA
MMQ

PESO BRUTO EMBALAGEM UNITÁRIA
0.07

PESO LÍQUIDO DO PRODUTO
0.07

UNIDADE DE PESO EMBALAGEM UNITÁRIA
KGM

EAN EMBALAGEM
8421053437803

UNID. CONTIDAS EMBALAGEM
10

ALTURA EMBALAGEM
95.00

LARGURA DA EMBALAGEM
170.00

COMPRIMENTO EMBALAGEM
195.00

UNIDADE DE MEDIDA EMBALAGEM
MMT

VOLUME EMBALAGEM
3149250.00

UNIDADE DE VOLUME EMBALAGEM
MMQ

PESO BRUTO EMBALAGEM
0.69

PESO LÍQUIDO EMBALAGEM
0.69

UNIDADE DE PESO EMBALAGEM
KGM

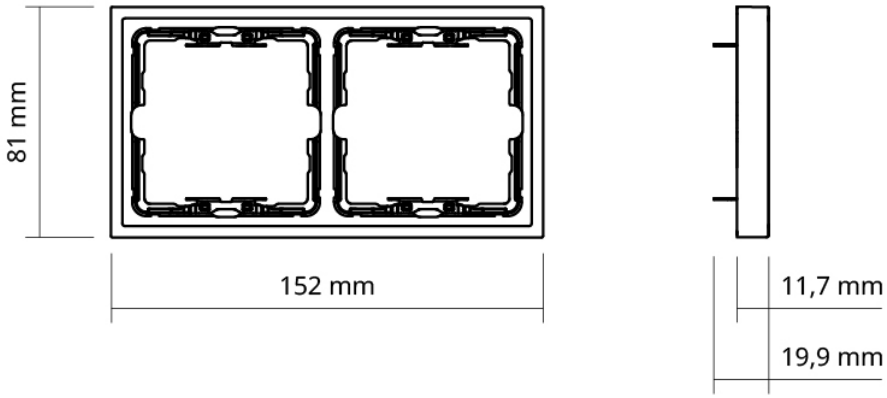
81 mm
152 mm
11,7 mm
19,9 mm