Prise française CLEAN modulaire 16A 250 V~ avec système de connexion à vis Simon 75

RÉF. **7500456-039**

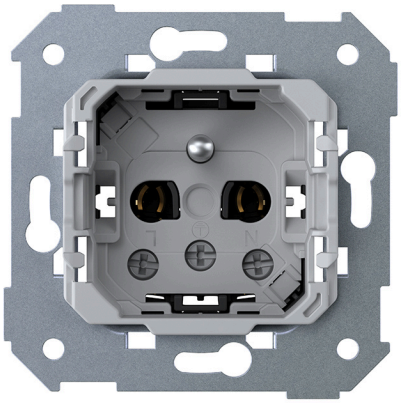

INFORMATION DE BASE

DESCRIPTION

Prise accessoire française CLEAN modulaire 16A 250 V~ avec système de connexion à vis de la série Simon 75. Avec système magnétique breveté Auto-Cover : le couvercle se déplace automatiquement lorsque la prise n'est pas utilisée, récupérant sa position d'origine. Cela évite la saleté et facilite le nettoyage.

MATÉRIAU

Métal,Plastique

COMPATIBILITÉ

Cadres et enjoliveurs Simon 360

CLASSE ETIM

EC000125

REMARQUES

Offre une sécurité maximale en n'étant pas en contact avec les orifices d'entrée de la prise, uniquement lorsque la fiche est insérée.

INFORMATION TECHNIQUE

FORMAT
Prise française

FRÉQUENCE
50 - 60 Hz

FONCTION INDICATEUR
Non

INTENSITÉ (A)
16 A

CLASSIFICATION IP
IP20

CONNECTABLE
Oui

MONOBLOC
Non

TENSION NOMINALE (V~)
250 V~

ALIMENTATION (V~)
250 V~

DIMENSION D'ENCASTREMENT (MM)
40

TENSION (V~)
250 V~

NOMBRE DE FILS
3

INSTALLATION ET MAINTENANCE

DÉNUDAGE DE CÂBLE NÉCESSAIRE (MM)
14

GRIFFE
Incompatible

RETRAIT DU COUVERCLE
Avec outil seulement

TYPE DE CONNEXION DE BORNE - FONCTION 1
À vis

simon

INFORMATION LOGISTIQUE

CODE EAN UNITAIRE
8421053466223

HAUTEUR EMBALLAGE UNITAIRE
0.00

LARGEUR EMBALLAGE UNITAIRE
0.00

LONGUEUR EMBALLAGE UNITAIRE
0.00

UNITÉ DE MESURE EMBALLAGE UNITAIRE
MMT

VOLUME EMBALLAGE UNITAIRE
0.00

UNITÉ DE VOLUME EMBALLAGE UNITAIRE
MMQ

POIDS BRUT EMBALLAGE UNITAIRE
0.06

POIDS NET DU PRODUIT
0.05

UNITÉ DE POIDS EMBALLAGE UNITAIRE
KGM

EAN EMBALLAGE
8421053434642

UNIT. CONTENUES EMBALLAGE
10

HAUTEUR EMBALLAGE
83.00

LARGEUR EMBALLAGE
165.00

LONGUEUR EMBALLAGE
223.00

UNITÉ DE MESURE EMBALLAGE
MMT

VOLUME EMBALLAGE
3053985.00

UNITÉ DE VOLUME EMBALLAGE
MMQ

POIDS BRUT EMBALLAGE
0.69

POIDS NET EMBALLAGE
0.54

UNITÉ DE POIDS EMBALLAGE
KGM

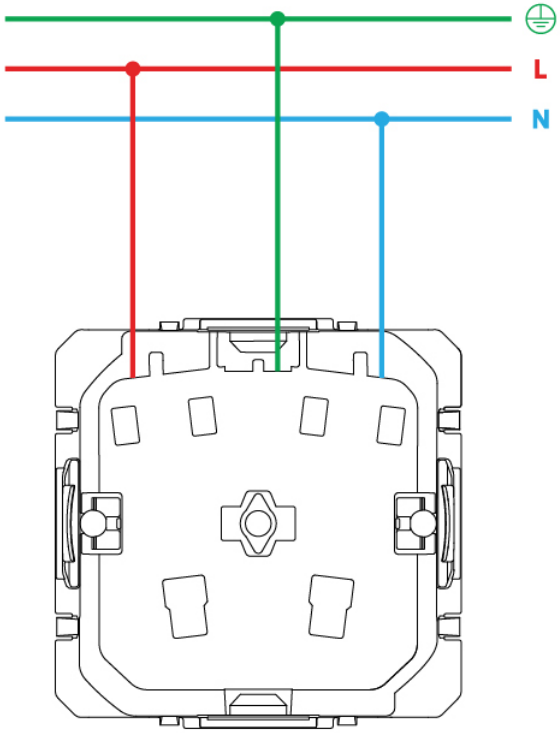
L
N

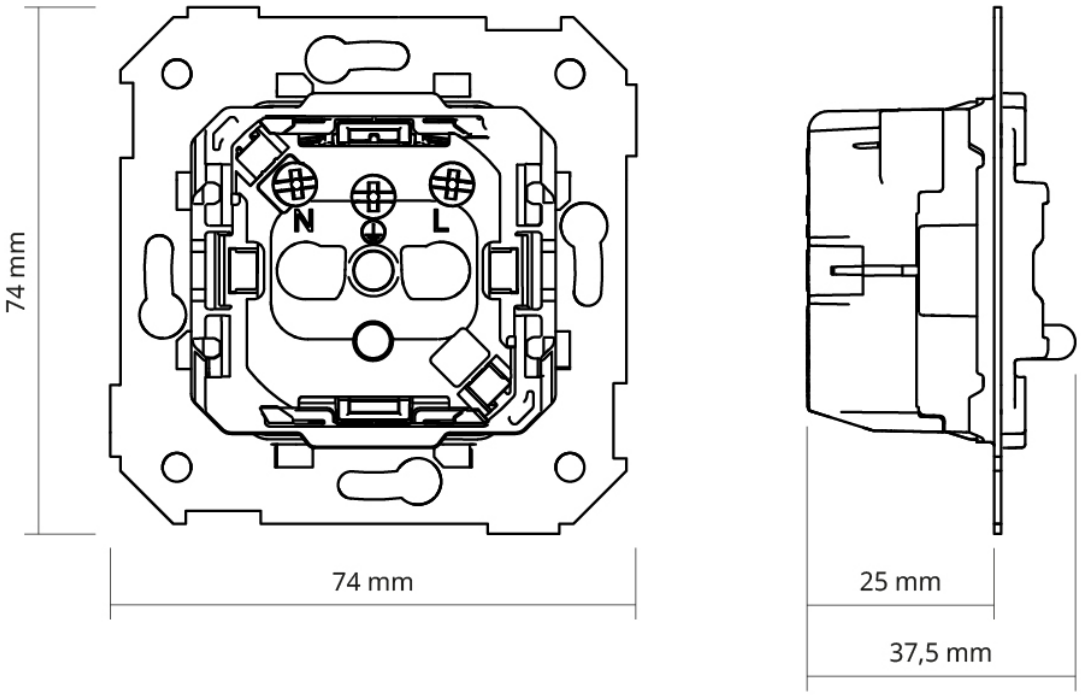
74 mm
N
L
74 mm
25 mm
37,5 mm