Tampa para schuko + 2USB A+C areia mate Simon 360

REF. **36000050-099**

INFORMAÇÃO BÁSICA

DESCRIÇÃO

Tampa para schuko + 2USB A+C em acabamento areia da série Simon 360. O acabamento mate, além de estar na moda e se integrar em qualquer ambiente, evita os reflexos de luz e diminui a manutenção ao reduzir manchas e impressões digitais. Toque suave e de qualidade que proporciona uma sensação de produto sofisticado em todas as cores da série. A uréia é o material principal e possui alta resistência e durabilidade, garantindo uma vida útil prolongada. Tampa projetada para instalação em mecanismos Simon 75.

ACABAMENTO

Areia

COMPATIBILIDADE

Tomada Simon 75

MATERIAL

Aço,Termoestável

CLASSE ETIM

EC000011

OBSERVAÇÕES

Disponível em 3 acabamentos mate s360. Disponível espelho com a mesma cor do interior selecionado para criar conjunto monocromático ou possibilidade de conjunto bicolor. Para a sua limpeza, recomenda-se o uso de um pano levemente umedecido em água com sabão, evitando o uso de panos ou limpadores abrasivos que contenham cloro, para não danificar a superfície do produto.

simon

INFORMAÇÃO TÉCNICA

FORMATO
Schuko,USB A,USB C

CLASSIFICAÇÃO IP
IP20

MANUTENÇÃO
Limpar com um pano suave e seco. Não utilizar panos e/ou detergentes abrasivos que contenham cloro.

RAL
7044

INSTALAÇÃO E MANUTENÇÃO

REMOÇÃO DA TAMPA
Unicamente com ferramenta

INFORMAÇÃO LOGÍSTICA

CÓDIGO EAN UNITÁRIO
8421053437148

ALTURA EMBALAGEM UNITÁRIA
0.00

LARGURA DA EMBALAGEM UNITÁRIA
0.00

COMPRIMENTO EMBALAGEM UNITÁRIA
0.00

VOLUME EMBALAGEM UNITÁRIA
0.00

PESO BRUTO EMBALAGEM UNITÁRIA
0.03

PESO LÍQUIDO DO PRODUTO
0.03

UNIDADE DE PESO EMBALAGEM UNITÁRIA
KGM

EAN EMBALAGEM
8421053437155

UNID. CONTIDAS EMBALAGEM
5

ALTURA EMBALAGEM
82.00

LARGURA DA EMBALAGEM
82.00

COMPRIMENTO EMBALAGEM
120.00

UNIDADE DE MEDIDA EMBALAGEM
MMT

VOLUME EMBALAGEM
806880.00

UNIDADE DE VOLUME EMBALAGEM
MMQ

PESO BRUTO EMBALAGEM
0.17

PESO LÍQUIDO EMBALAGEM
0.14

UNIDADE DE PESO EMBALAGEM
KGM

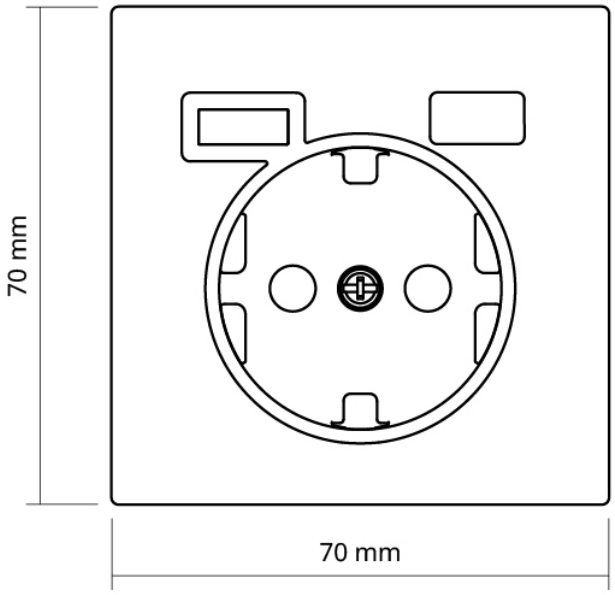
70 mm
70 mm

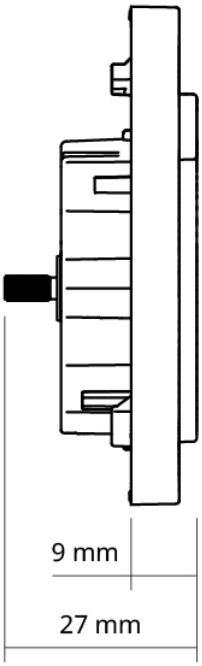
9 mm
27 mm