simon

Розетка HDMI v1.4 Simon 100

РЕФ. **10000560-039**

ОСНОВНАЯ ИНФОРМАЦИЯ

СОДЕРЖИМОЕ УПАКОВКИ

Розетка и инструкции

КЛАСС ETIM

EC000018

ЗАМЕЧАНИЯ

Версия HDMI v1.4

simon

simon

ТЕХНИЧЕСКАЯ ИНФОРМАЦИЯ

ДОСТУПНО НА РЫНКЕ
EAC

ТИП РАЗЪЕМА
HDMI

КОЛИЧЕСТВО ВОЗМОЖНЫХ ЭЛЕМЕНТОВ
1 пост

ФОРМАТ
HDMI

КЛАСС ЗАЩИТЫ IP
IP20

ТИП МЕХАНИЗМА
Мультимедийная розетка

ДИАПАЗОН РАБОЧЕЙ ТЕМПЕРАТУРЫ (°C)
5 - 40 °C

ДИАПАЗОН ТЕМПЕРАТУРЫ ХРАНЕНИЯ (°C)
-25 - 50 °C

ВЕРСИЯ
Одиночное

УСТАНОВКА И ОБСЛУЖИВАНИЕ

УСТАНАВЛИВАЕМЫЙ В ЗАПОДЛИЦО МОНТАЖНЫЙ КОРОБ
Универсальный

НАПРАВЛЕНИЕ УСТАНОВКИ
Горизонтальный, вертикальный

ТИП УСТАНОВКИ
Встраиваемый монтаж

ТИП СОЕДИНЕНИЯ ТЕРМИНАЛА - ФУНКЦИЯ 1
мама-мама

НОРМАТИВЫ

РЕГУЛЯЦИИ
Декларация EAC

simon

ЛОГИСТИЧЕСКАЯ ИНФОРМАЦИЯ

УНИКАЛЬНЫЙ КОД EAN
8421053145715

ВЫСОТА ИНДИВИДУАЛЬНОЙ УПАКОВКИ
0.00

ШИРИНА ИНДИВИДУАЛЬНОЙ УПАКОВКИ
0.00

ДЛИНА ИНДИВИДУАЛЬНОЙ УПАКОВКИ
0.00

ОБЪЕМ ИНДИВИДУАЛЬНОЙ УПАКОВКИ
0.00

БРУТТО-ВЕС ИНДИВИДУАЛЬНОЙ УПАКОВКИ
0.05

МАССА НЕТТО ПРОДУКТА
0.05

ЕДИНИЦА ВЕСА ИНДИВИДУАЛЬНОЙ УПАКОВКИ
KGM

EAN УПАКОВКИ
8421053145715

ЕД. СОДЕРЖИТСЯ В УПАКОВКЕ
1

ВЫСОТА УПАКОВКИ
55.00

ШИРИНА УПАКОВКИ
65.00

ДЛИНА УПАКОВКИ
65.00

ЕДИНИЦА ИЗМЕРЕНИЯ УПАКОВКИ
MMT

ОБЪЕМ УПАКОВКИ
232375.00

ЕДИНИЦА ОБЪЕМА УПАКОВКИ
MMQ

БРУТТО-ВЕС УПАКОВКИ
0.05

НЕТТО-ВЕС УПАКОВКИ
0.05

ЕДИНИЦА ВЕСА УПАКОВКИ
KGM

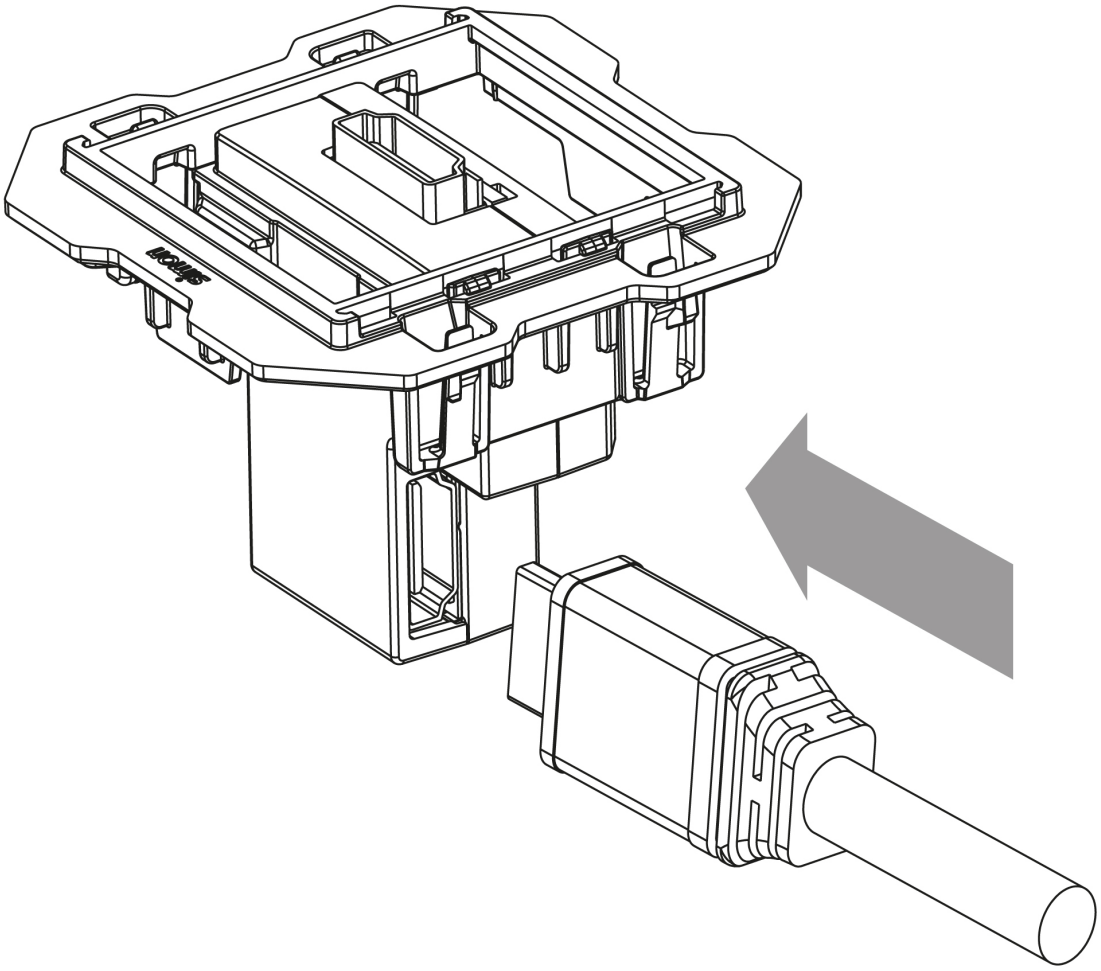

Para información más detallada consultar la hoja de instrucciones
For more detailed information check the instruction sheet