Tampa para tomada francesa IP44 areia mate Simon 360

REF. **36002068-099**

INFORMAÇÃO BÁSICA

DESCRIÇÃO

Tampa para tomada francesa com proteção IP44 em acabamento areia da série Simon 360. O acabamento mate, além de estar na moda e integrar-se em qualquer ambiente, evita reflexos de luz e reduz a necessidade de manutenção ao diminuir manchas e impressões digitais. Toque suave e de qualidade que proporciona uma sensação de produto sofisticado em todas as cores da série. A ureia é o material principal e possui alta resistência e durabilidade, garantindo uma vida útil prolongada. Tampa projetada para sua instalação em mecanismos Simon 75.

ACABAMENTO

Areia

MATERIAL

Aço,Termoestável

SÍMBOLO

IP44

CLASSE ETIM

EC000011

OBSERVAÇÕES

Disponível em 3 acabamentos mate s360. Moldura disponível na mesma cor do interior selecionado para criar um conjunto monocromático ou uma combinação bicolor. Para limpeza, utilizar um pano ligeiramente humedecido com água e sabão. Evitar panos ou produtos abrasivos com cloro para não danificar a superfície do produto.

INFORMAÇÃO TÉCNICA

DISPONÍVEL NO MERCADO
CE

FORMATO
Francesa

FUNÇÃO INDICADORA
Não

CLASSIFICAÇÃO IP
IP44

MANUTENÇÃO
Limpar com um pano suave e seco. Não utilizar panos e/ou detergentes abrasivos que contenham cloro.

FAIXA DE TEMPERATURA DE OPERAÇÃO (ºC)
+5...+45

RAL
7044

FAIXA DE TEMPERATURA DE ARMAZENAMENTO (ºC)
-25...+50

INSTALAÇÃO E MANUTENÇÃO

REMOÇÃO DA TAMPA
Unicamente com ferramenta

DIREÇÃO DE INSTALAÇÃO
Horizontal

simon

INFORMAÇÃO LOGÍSTICA

CÓDIGO EAN UNITÁRIO
8421053453438

ALTURA EMBALAGEM UNITÁRIA
0.00

LARGURA DA EMBALAGEM UNITÁRIA
0.00

COMPRIMENTO EMBALAGEM UNITÁRIA
0.00

UNIDADE DE MEDIDA EMBALAGEM UNITÁRIA
MMT

VOLUME EMBALAGEM UNITÁRIA
0.00

UNIDADE DE VOLUME EMBALAGEM UNITÁRIA
MMQ

PESO BRUTO EMBALAGEM UNITÁRIA
0.00

PESO LÍQUIDO DO PRODUTO
0.00

UNIDADE DE PESO EMBALAGEM UNITÁRIA
KGM

EAN EMBALAGEM
8421053453193

UNID. CONTIDAS EMBALAGEM
10

ALTURA EMBALAGEM
89.00

LARGURA DA EMBALAGEM
82.00

COMPRIMENTO EMBALAGEM
220.00

UNIDADE DE MEDIDA EMBALAGEM
MMT

VOLUME EMBALAGEM
1605560.00

UNIDADE DE VOLUME EMBALAGEM
MMQ

PESO BRUTO EMBALAGEM
0.50

PESO LÍQUIDO EMBALAGEM
0.00

UNIDADE DE PESO EMBALAGEM
KGM

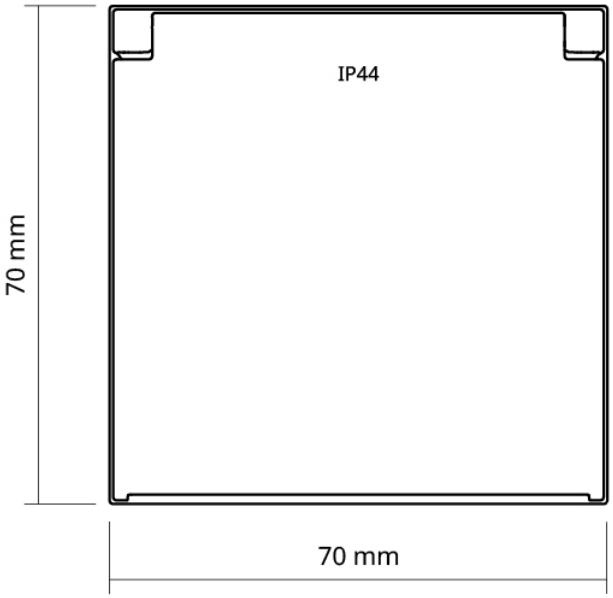
IP44
70 mm
70 mm

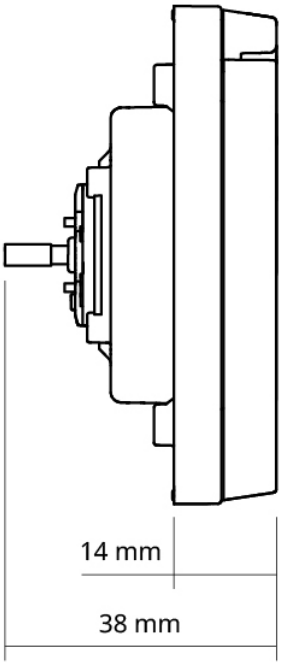
14 mm
38 mm

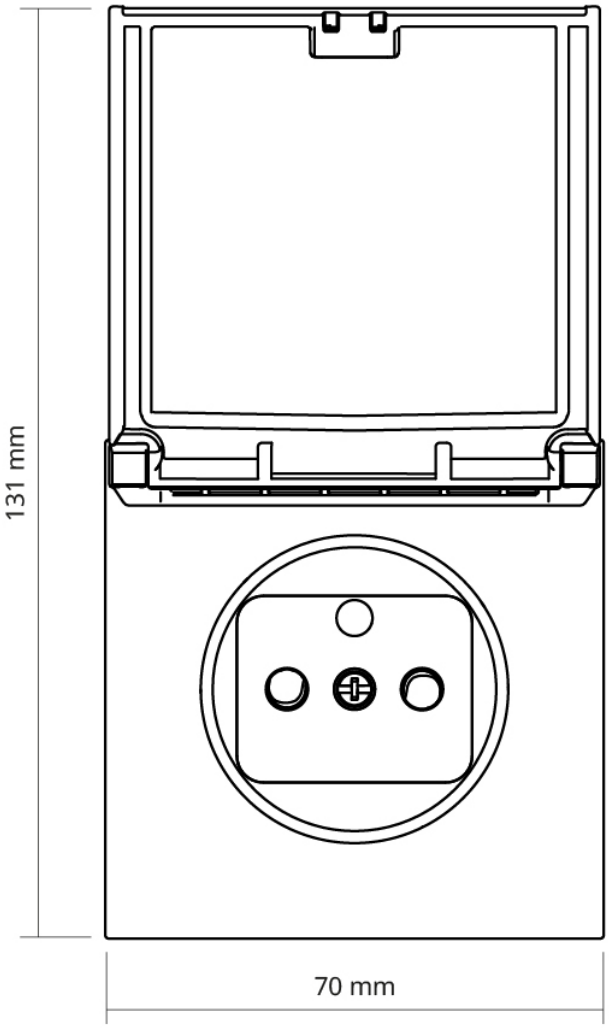
131 mm
70 mm

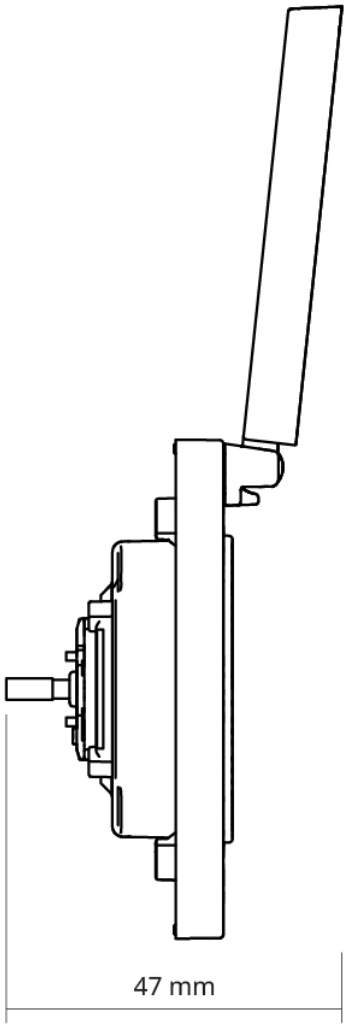
47 mm