Prise de signal modulable R-TV+SAT unique Simon 75

RÉF. **75466-69**

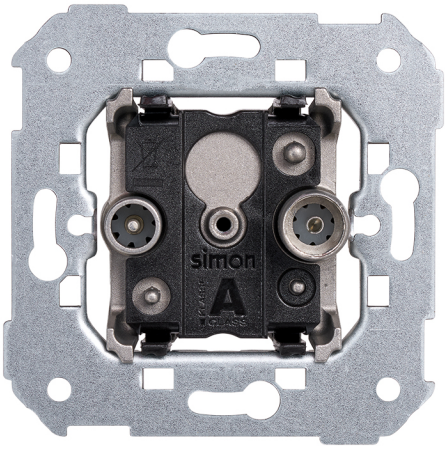

INFORMATION DE BASE

DESCRIPTION

Prise de signal modulaire R-TV+SAT unique Simon 75 conçue pour la distribution combinée de signaux de radio, télévision terrestre TDT et satellite dans des installations individuelles. Solution modulaire qui garantit une transmission stable et compatibilité avec les systèmes actuels de réception dans des environnements résidentiels et professionnels. Basée sur des connecteurs IEC de 9,5 mm Ø, elle incorpore un système de connexion à vis pour un raccordement rapide, sûr et durable. Elle accepte un câble coaxial de 6 à 8 mm avec dénudage de 8 mm, garantissant une installation précise et fiable. Fabriquée avec des composants métalliques et un isolant thermoplastique sans halogène conforme aux normes EN 50083-2 et EN 50581, elle offre sécurité, résistance et haute performance dans la série Simon 75 et les cadres compatibles.

MATÉRIAU

Métal,Plastique

COMPATIBILITÉ

Marcos Simon 27 Play, Simon 27 Scudo, Simon 27, Simon 31, Simon 44 Aqua, Simon 75, Simon 82 Detail, Simon 82 Nature, Simon 82 Concept et Simon 82.

CONTENU DE L'EMBALLAGE

Prise R-TV+SAT et notice

CLASSE ETIM

EC000439

simon

INFORMATION TECHNIQUE

MARCHÉ DISPONIBLE
CE

SECTION DE CÂBLE ADMISE (MM)
De 6 à 8 mm

NOMBRE DE CONNECTEURS
2

TYPE DE CONNECTEUR
IEC

NOMBRE DE CONTACTS
1

NOMBRE D'ÉLÉMENTS POSSIBLES
1 élément

FORMAT
R/TV,SAT

CLASSIFICATION IP
IP20

CONNECTABLE
Non

TYPE DE MÉCANISME
Insertion

PLAGE DE TEMPÉRATURE DE FONCTIONNEMENT (ºC)
0 - 40 ºC

DIMENSION D'ENCASTREMENT (MM)
35

PLAGE DE TEMPÉRATURE DE STOCKAGE (ºC)
-25 à 50º C

TYPE
Unique

VERSION
Simple

NOMBRE DE FILS
1

INSTALLATION ET MAINTENANCE

DÉNUDAGE DE CÂBLE NÉCESSAIRE (MM)
8

GRIFFE
Simon 27

RETRAIT DU COUVERCLE
Avec outil seulement

INSTALLABLE DANS BOÎTE D'ENCASTREMENT
Universel

SENS D'INSTALLATION
Horizontal, Vertical

TYPE D'INSTALLATION
Montage encastré et apparent

TYPE DE CONNEXION DE BORNE - FONCTION 1
À vis

RÉGLEMENTATION

RÉGLEMENTATIONS

Dir. 2014/30/UE EMC|Dir. 2011/65/UE RoHS + post. mod.|EN 50083-2:2012|EN 50083-2:2012 A1:2015|EN IEC 63000:2018

INFORMATION LOGISTIQUE

CODE EAN UNITAIRE
8421053256183

HAUTEUR EMBALLAGE UNITAIRE
0.00

LARGEUR EMBALLAGE UNITAIRE
0.00

LONGUEUR EMBALLAGE UNITAIRE
0.00

UNITÉ DE MESURE EMBALLAGE UNITAIRE
MMT

VOLUME EMBALLAGE UNITAIRE
0.00

UNITÉ DE VOLUME EMBALLAGE UNITAIRE
MMQ

POIDS BRUT EMBALLAGE UNITAIRE
0.11

POIDS NET DU PRODUIT
0.11

UNITÉ DE POIDS EMBALLAGE UNITAIRE
KGM

EAN EMBALLAGE
8421053060384

UNIT. CONTENUES EMBALLAGE
10

HAUTEUR EMBALLAGE
82.00

LARGEUR EMBALLAGE
165.00

LONGUEUR EMBALLAGE
223.00

UNITÉ DE MESURE EMBALLAGE
MMT

VOLUME EMBALLAGE
3017190000.00

UNITÉ DE VOLUME EMBALLAGE
MMQ

POIDS BRUT EMBALLAGE
1.13

POIDS NET EMBALLAGE
1.13

UNITÉ DE POIDS EMBALLAGE
KGM

INTERMEDIA

75487-39
75467-69

FINAL

75488-39
75468-69

UNICA

7500470-039
75486-39
75466-69

En Serie/Cascada

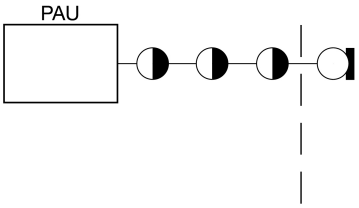

En Estrella

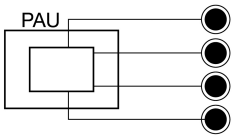

1

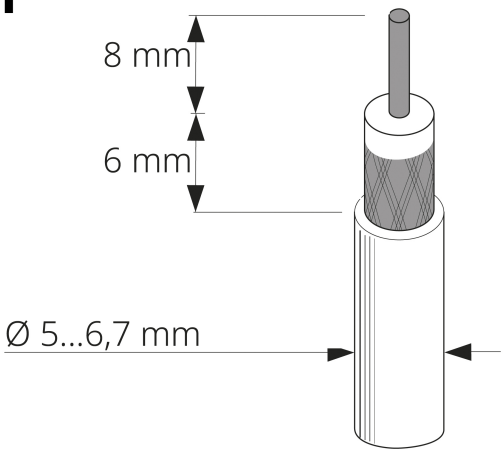

2

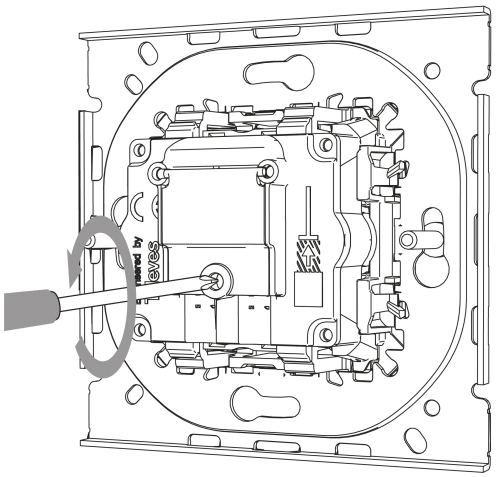

3

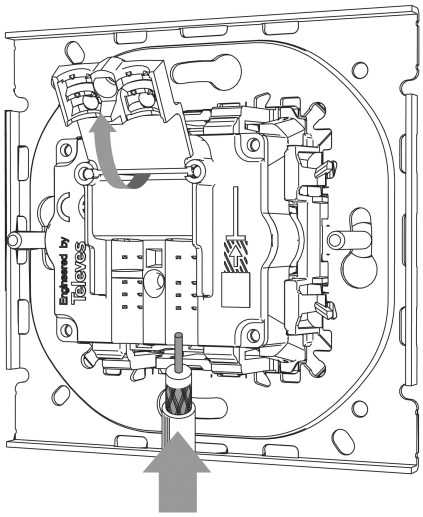

4

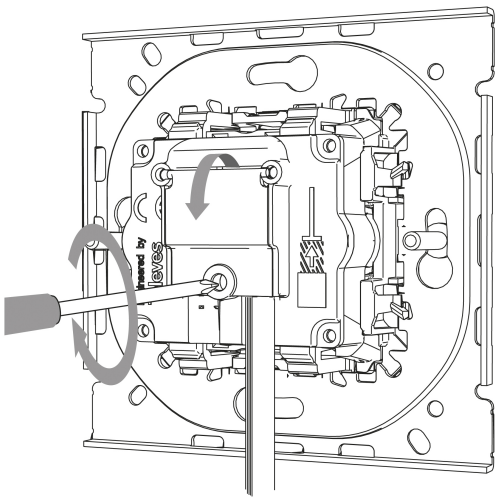

Para información más detallada consultar la hoja de instrucciones
For more detailed information check the instruction sheet

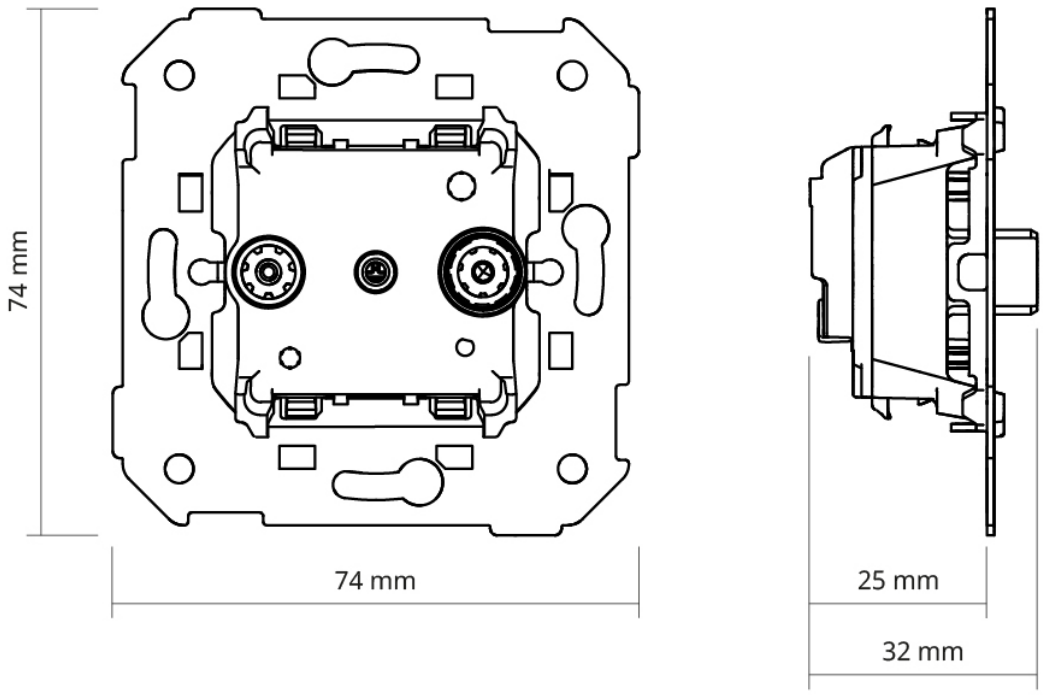
74 mm
74 mm
25 mm
32 mm