Mécanisme sortie de câbles avec 4 bornes doubles et bride de fixation Simon 75

RÉF. **75801-39**

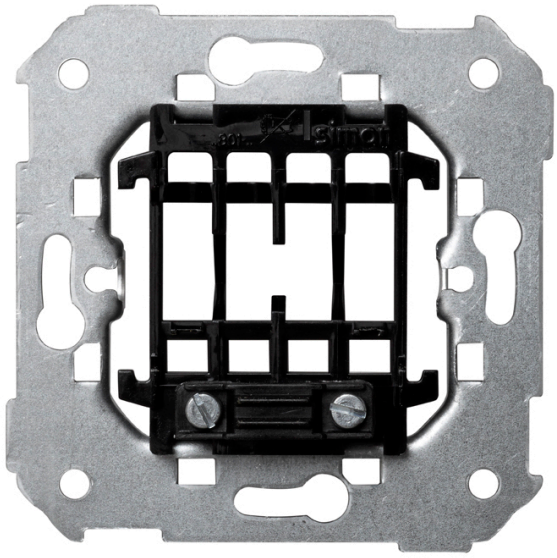

INFORMATION DE BASE

DESCRIPTION

La série 75 de la marque Simon nous présente le Mécanisme pour sortie de câbles avec bride de maintien. Adapté pour surface et d'encastrement, ce mécanisme a été fabriqué avec des composants métalliques avec un isolant thermoplastique libre de halogènes, permettant de supporter des environnements extrêmes avec des températures élevées et basses, ayant une section de câble allant jusqu'à 2,5 mm. La sortie vers l'extérieur avec un câblage, de télécommunications ou électrique, est très fréquente dans les câblages audio, données et fibres. Il est souvent utilisé dans de grands bâtiments tels que des hôpitaux, des écoles, des instituts et des universités, des hôtels et des restaurants ou des bureaux.

MATÉRIAU

Métal,Plastique

COMPATIBILITÉ

Marcos Simon 75, Simon 82 Détail, Simon 82 Nature, Simon 82 Concept et Simon 82.

CLASSE ETIM

EC000011

REMARQUES

La bride de fixation par vis intégrée permet une fixation du câblage évitant sa détérioration.

INFORMATION TECHNIQUE

NOMBRE DE CONTACTS
4

NOMBRE DE CIRCUITS CONTRÔLABLES
2

FONCTION INDICATEUR
Non

CLASSIFICATION IP
IP20

MONOBLOC
Non

DIMENSION D'ENCASTREMENT (MM)
30

NOMBRE DE FILS
4

INSTALLATION ET MAINTENANCE

GRIFFE
Simon 27

RETRAIT DU COUVERCLE
Avec outil seulement

SENS D'INSTALLATION
Horizontal, Vertical

INFORMATION LOGISTIQUE

CODE EAN UNITAIRE
8421053256367

HAUTEUR EMBALLAGE UNITAIRE
0.00

LARGEUR EMBALLAGE UNITAIRE
0.00

LONGUEUR EMBALLAGE UNITAIRE
0.00

UNITÉ DE MESURE EMBALLAGE UNITAIRE
MMT

VOLUME EMBALLAGE UNITAIRE
0.00

UNITÉ DE VOLUME EMBALLAGE UNITAIRE
MMQ

POIDS BRUT EMBALLAGE UNITAIRE
0.05

POIDS NET DU PRODUIT
0.05

UNITÉ DE POIDS EMBALLAGE UNITAIRE
KGM

EAN EMBALLAGE
8421053005125

UNIT. CONTENUES EMBALLAGE
10

HAUTEUR EMBALLAGE
82.00

LARGEUR EMBALLAGE
165.00

LONGUEUR EMBALLAGE
223.00

UNITÉ DE MESURE EMBALLAGE
MMT

VOLUME EMBALLAGE
3017190.00

UNITÉ DE VOLUME EMBALLAGE
MMQ

POIDS BRUT EMBALLAGE
0.54

POIDS NET EMBALLAGE
0.54

UNITÉ DE POIDS EMBALLAGE
KGM

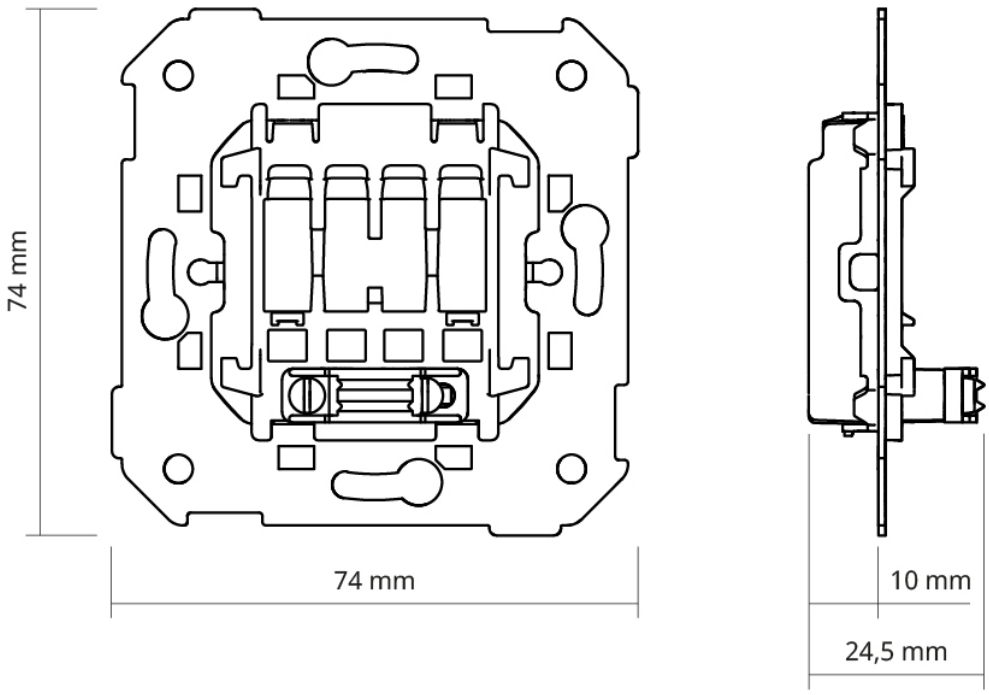
74 mm
74 mm
10 mm
24,5 mm