Placa con toma corriente Duplex 2P+T grafito Simon26

REF. **2600424-068**

HECHO EN MÉXICO

INFORMACIÓN BÁSICA

ACABADO
Grafito

COMPATIBILIDAD
Placas Simon 26

CONTENIDO DEL EMBALAJE
Base de enchufe con tapa, chasis, placa y hoja de instrucciones

INFORMACIÓN TÉCNICA

MERCADO DISPONIBLE
México y Latinoamérica

SECCIÓN DE CABLE ADMITIDA (MM)
3,3 mm

INTENSIDAD (A)
16 A

MANTENIMIENTO
Limpiar con un paño suave y seco. No utilizar paños y/o limpiadores abrasivos que contengan cloro.

TIPO DE MECANISMO
Insertion

NÚMERO DE MÓDULOS
3 módulos

RANGO DE TEMPERATURA DE ALMACENAMIENTO (ºC)
50 ºC

INSTALACIÓN Y MANTENIMIENTO

DESNUDADO DE CABLE NECESARIO (MM)
11

INSTALABLE EN CAJA DE EMPOTRAR
Universal

DIRECCIÓN DE INSTALACIÓN
Vertical y horizontal

TIPO DE INSTALACIÓN
Apto para empotrar

NORMATIVA

REGULACIONES
NMX-J-005-ANCE-2005 + NMX-J-508-ANCE-2014

INFORMACIÓN LOGÍSTICA

CÓDIGO EAN UNITARIO
7506207326798

ALTURA EMBALAJE UNITARIO
41.50

ANCHO EMBALAJE UNITARIO
85.00

LONGITUD EMBALAJE UNITARIO
120.00

UNIDAD DE MEDIDA EMBALAJE UNITARIO
MMT

VOLUMEN EMBALAJE UNITARIO
0.42

UNIDAD DE VOLUMEN EMBALAJE UNITARIO
DMQ

PESO BRUTO EMBALAJE UNITARIO
96.67

PESO NETO DEL PRODUCTO
82.00

UNIDAD DE PESO EMBALAJE UNITARIO
GRM

EAN EMBALAJE
7506207326804

UDS. CONTENIDAS EMBALAJE
9

ALTURA EMBALAJE
135.00

ANCHO EMBALAJE
94.00

LONGITUD EMBALAJE
303.00

UNIDAD DE MEDIDA EMBALAJE
MMT

VOLUMEN EMBALAJE
3.85

UNIDAD DE VOLUMEN EMBALAJE
DMQ

PESO BRUTO EMBALAJE
0.82

PESO NETO EMBALAJE
738.00

UNIDAD DE PESO EMBALAJE
KGM

VISTA FRONTAL E ISOMÉTRICA DEL PRODUCTO

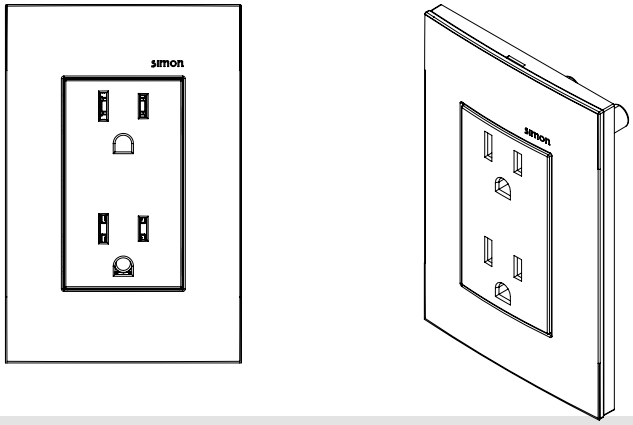

DIAGRAMA DE MONTAJE

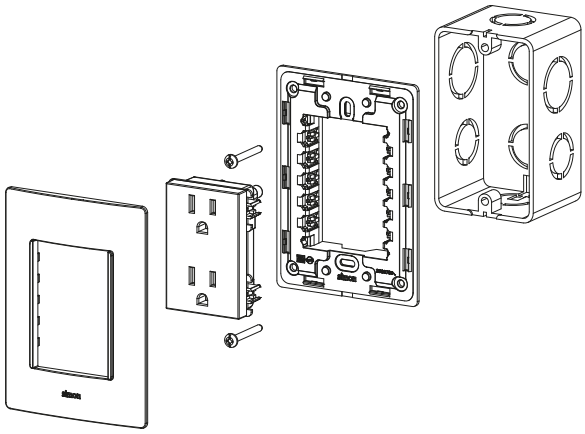

*Incluye Placa, mecanismo(s) y chasis
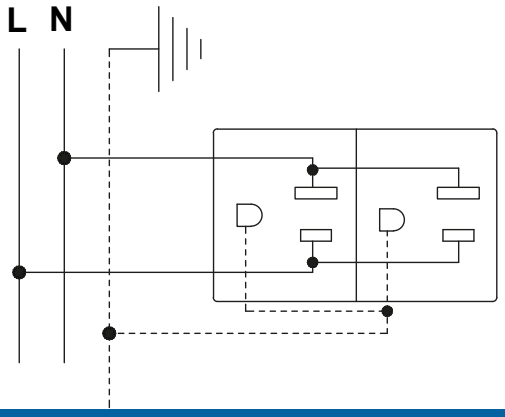
DIAGRAMA DE CONEXIÓN