Embellecedor inferior para minicolumnas e inferior o superior para columnas de 1 cara blanco Simon 500 Cima

REF. **52551801-030**



INFORMACIÓN BÁSICA

DESCRIPCIÓN

Este embellecedor inferior es de la gama Simon 500 Cima y está diseñado para ser instalado en minicolumnas de suelo, o de forma inferior o superior en columnas de una cara, por lo que es un producto, dentro de la categoría de fijados a techo o a suelo, que destaca por su versatilidad. Sus medidas son de 165 x 125 milímetros y 60 milímetros de profundidad y se presenta en un tradicional color blanco que hace que el producto se integre con facilidad en cualquier estancia del hogar, oficina o local donde se sitúe, independientemente de su decoración o estilo estético. El embellecedor está fabricado con material termoplástico libre de halógenos, lo que le da mucha resistencia y dureza. Además, este material destaca por dotar de gran seguridad al producto ya que no contribuye a la propagación de las llamas en caso de incendio y reduce la toxicidad del humo de este.

ACABADO

Blanco

CONTENIDO DEL EMBALAJE

Embellecedor inferior

MATERIAL

Plástico

CLASE ETIM

EC002980

INFORMACIÓN TÉCNICA

MERCADO DISPONIBLE
CE

DISPONIBLE EN
1 y 2 caras

TEMP MÁX DURANTE TRABAJOS DE CONSTRUCCIÓN (ºC)
+60º C

RESISTENCIA DE PUESTA A TIERRA
< 0,05 ?

CLASIFICACIÓN IP
IP4X

DISPONIBILIDAD DE KIT
No

MANTENIMIENTO
Limpiar con un paño suave y seco. No utilizar paños y/o limpiadores abrasivos que contengan cloro.

RANGO DE TEMPERATURA DURANTE LA INSTALACIÓN (ºC)
-5 a +60º C

RAL
9003

VERSIÓN
1 cara

INSTALACIÓN Y MANTENIMIENTO

EXTRACCIÓN DE CUBIERTA
Únicamente con herramienta

TIPO DE FIJACIÓN
Mediante clipaje directo de las dos piezas sobre el perfil (no requiere el uso de herramientas para su fijación)

DIRECCIÓN DE INSTALACIÓN
Horizontal

NORMATIVA

REGULACIONES
Directive 2014/35/UE LVD + EN 50085-2-4:2009

INFORMACIÓN LOGÍSTICA

CÓDIGO EAN UNITARIO
8421053094549

ALTURA EMBALAJE UNITARIO
0.00

ANCHO EMBALAJE UNITARIO
0.00

LONGITUD EMBALAJE UNITARIO
0.00

VOLUMEN EMBALAJE UNITARIO
0.00

PESO BRUTO EMBALAJE UNITARIO
0.26

PESO NETO DEL PRODUCTO
0.26

UNIDAD DE PESO EMBALAJE UNITARIO
KGM

EAN EMBALAJE
8421053094549

UDS. CONTENIDAS EMBALAJE
1

ALTURA EMBALAJE
65.00

ANCHO EMBALAJE
155.00

LONGITUD EMBALAJE
210.00

UNIDAD DE MEDIDA EMBALAJE
MMT

VOLUMEN EMBALAJE
2115750.00

UNIDAD DE VOLUMEN EMBALAJE
MMQ

PESO BRUTO EMBALAJE
0.00

PESO NETO EMBALAJE
0.26

UNIDAD DE PESO EMBALAJE
KGM

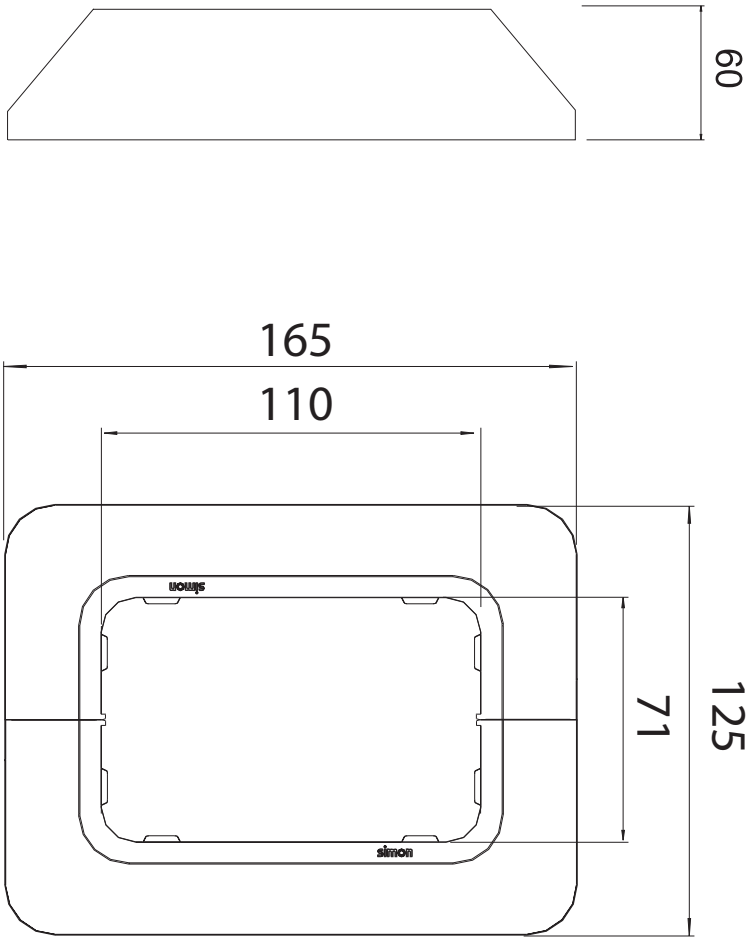
60
165
110
71
125