Tecla de medio elemento para mecanismos de mando rojo translúcido Simon 27 Play

REF. **2710010-110**

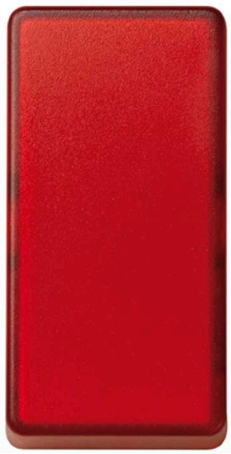

INFORMACIÓN BÁSICA

ACABADO
Rojo translúcido

MATERIAL
Plástico

CONTENIDO DEL EMBALAJE
Tecla individual

SÍMBOLO
Sin grabados

COMPATIBILIDAD
Mecanismos Simon 27 Play

CLASE ETIM
EC000011

OBSERVACIONES
Esta referencia sólo incluye la tecla embellecedora. Para completar la función debe adquirirse un mecanismo y sustituir la tecla incluida.

INFORMACIÓN TÉCNICA

MERCADO DISPONIBLE
CE

NÚMERO DE ELEMENTOS POSIBLES
Medio elemento

FUNCIÓN INDICADORA
No

CLASIFICACIÓN IP
IP20

MANTENIMIENTO
Limpiar con un paño suave y seco. No utilizar paños y/o limpiadores abrasivos que contengan cloro.

NÚMERO DE MÓDULOS
1 módulo

RANGO DE TEMPERATURA DE FUNCIONAMIENTO (°C)
5 - 40 °C

RANGO DE TEMPERATURA DE ALMACENAMIENTO (°C)
-25 - 50 °C

VERSIÓN
Individual

INSTALACIÓN Y MANTENIMIENTO

DIRECCIÓN DE INSTALACIÓN
Horizontal,Vertical

TIPO DE INSTALACIÓN
Apto para superficie y empotrar

NORMATIVA

REGULACIONES
Dir. 2014/35/UE LVD|Dir. 2011/65/UE RoHS + post. mod.|EN 60669-1:2018|EN IEC 63000:2018

INFORMACIÓN LOGÍSTICA

CÓDIGO EAN UNITARIO
8421053075258

ALTURA EMBALAJE UNITARIO
11.10

ANCHO EMBALAJE UNITARIO
22.50

LONGITUD EMBALAJE UNITARIO
45.00

UNIDAD DE MEDIDA EMBALAJE UNITARIO
MMT

VOLUMEN EMBALAJE UNITARIO
0.01

UNIDAD DE VOLUMEN EMBALAJE UNITARIO
DMQ

PESO BRUTO EMBALAJE UNITARIO
0.01

PESO NETO DEL PRODUCTO
0.01

UNIDAD DE PESO EMBALAJE UNITARIO
KGM

EAN EMBALAJE
8421053075258

UDS. CONTENIDAS EMBALAJE
5

ALTURA EMBALAJE
60.00

ANCHO EMBALAJE
75.00

LONGITUD EMBALAJE
75.00

UNIDAD DE MEDIDA EMBALAJE
MMT

VOLUMEN EMBALAJE
0.34

UNIDAD DE VOLUMEN EMBALAJE
DMQ

PESO BRUTO EMBALAJE
0.05

PESO NETO EMBALAJE
0.03

UNIDAD DE PESO EMBALAJE
KGM

VISTA FRONTAL E ISOMÉTRICA DEL PRODUCTO

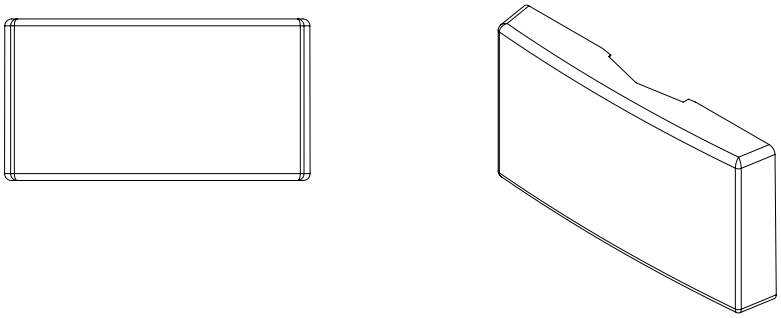

DIAGRAMA DE MONTAJE

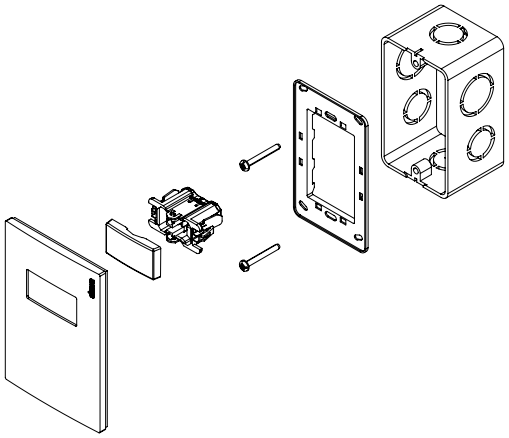

*Placas, mecanismo y chasis NO incluidos