Sensor de fumo iO Simon 100

REF. **10002862-039**

INFORMAÇÃO BÁSICA

DESCRIÇÃO

O detector de fumaça iO é um alarme fotoelétrico a pilhas. Foi projetado para alertar quando há perigo de fumaça e incêndio. Quando o nível de fumaça detectado atinge o limite estabelecido, o alarme emite sinais visuais e sonoros e notifica o aplicativo do usuário.

COMPATIBILIDADE

Simon 100 y Simon 270.

CLASSE ETIM

EC001764

OBSERVAÇÕES

Este é um produto Z-Wave Plus® com a encriptação de segurança S2 mais recente. Este produto pode ser operado em qualquer rede Z-Wave, com outros dispositivos certificados Z-Wave de outros fabricantes. Todos os nós operados sem bateria dentro da rede vão funcionar como repetidores, independentemente do fornecedor, para aumentar a fiabilidade da rede.

INFORMAÇÃO TÉCNICA

FUNÇÃO INDICADORA
Sim

CLASSIFICAÇÃO IP
IP20

ALIMENTAÇÃO (V~)
3 V~

INSTALAÇÃO E MANUTENÇÃO

DIREÇÃO DE INSTALAÇÃO
Horizontal, Vertical

INFORMAÇÃO LOGÍSTICA

CÓDIGO EAN UNITÁRIO
8421053226391

ALTURA EMBALAGEM UNITÁRIA
0.00

LARGURA DA EMBALAGEM UNITÁRIA
0.00

COMPRIMENTO EMBALAGEM UNITÁRIA
0.00

VOLUME EMBALAGEM UNITÁRIA
0.00

PESO BRUTO EMBALAGEM UNITÁRIA
0.12

PESO LÍQUIDO DO PRODUTO
0.12

UNIDADE DE PESO EMBALAGEM UNITÁRIA
KGM

EAN EMBALAGEM
8421053226391

UNID. CONTIDAS EMBALAGEM
1

ALTURA EMBALAGEM
85.00

LARGURA DA EMBALAGEM
84.00

COMPRIMENTO EMBALAGEM
84.00

UNIDADE DE MEDIDA EMBALAGEM
MMT

VOLUME EMBALAGEM
599760.00

UNIDADE DE VOLUME EMBALAGEM
MMQ

PESO BRUTO EMBALAGEM
0.00

PESO LÍQUIDO EMBALAGEM
0.12

UNIDADE DE PESO EMBALAGEM
KGM

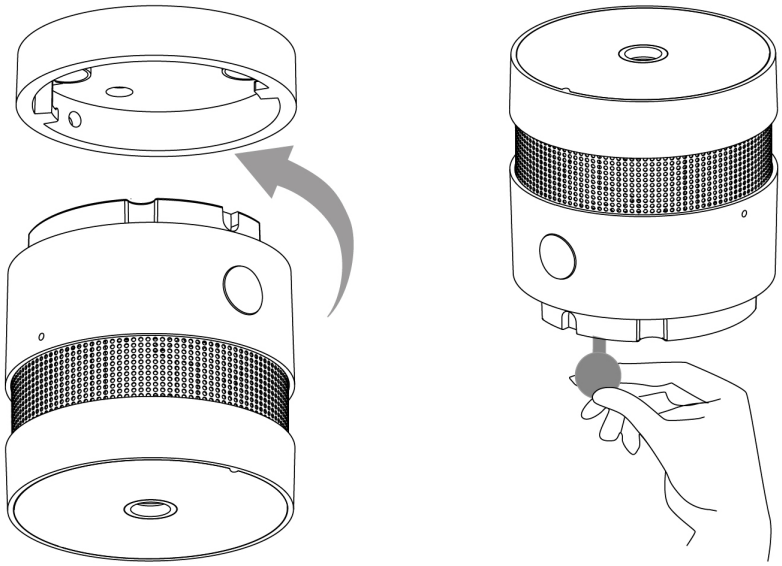

Alimentación pila CR123A3V

Para información más detallada consultar la hoja de instrucciones
For more detailed information check the instruction sheet