Interruptor persianas lamas iO negro mate Simon 270

REF. **21000359-098**



INFORMACIÓN BÁSICA

DESCRIPCIÓN

Descubre el Interruptor persianas lamas iO negro mate Simon 270 de la serie Simon 270. Un producto diseñado para ofrecer funcionalidad, compatibilidad y estilo en instalaciones residenciales y comerciales.

ACABADO

Negro mate

SÍMBOLO

Flecha

COMPATIBILIDAD

Marcos Simon 270

TIPO DE BALANCÍN

Ancha

MATERIAL

Metal,Plástico

CLASE ETIM

EC000044

OBSERVACIONES

Elemento destinado al control de persianas de lamas orientables SuperGradhermetic mediante el controlador ISG80/83 SOMFY.

INFORMACIÓN TÉCNICA

MERCADO DISPONIBLE
CE

FRECUENCIA
50 - 60 Hz

FUNCIÓN INDICADORA
Sí

INTENSIDAD (A)
10 A

PROTOCOLO DE CONECTIVIDAD
Wifi

NÚMERO DE INTERRUPTORES
1

CLASIFICACIÓN IP
IP20

MANTENIMIENTO
Limpiar con un paño suave y seco. No utilizar paños y/o limpiadores abrasivos que contengan cloro.

TIPO DE MECANISMO
Push

RANGO DE TEMPERATURA DE FUNCIONAMIENTO (°C)
0 - 40 °C

RAL
9005

INSTALACIÓN Y MANTENIMIENTO

DESNUDADO DE CABLE NECESARIO (MM)
7

INSTALABLE EN CAJA DE EMPOTRAR
Universal

DIRECCIÓN DE INSTALACIÓN
Horizontal,Vertical

TIPO DE INSTALACIÓN
Apto para empotrar

TIPO DE CONEXIÓN DE TERMINAL - FUNCIÓN 1
A tornillo

NORMATIVA

GARANTÍA
3 años

REGULACIONES
Dir. 2014/53/UE RED|Dir. 2011/65/UE RoHS + post. mod.|EN 50428:2005 + A1:2007 + A2:2009|ETSI EN 300328 V2.2.2|EN IEC 63000:2018

INFORMACIÓN LOGÍSTICA

CÓDIGO EAN UNITARIO
8421053302613

ALTURA EMBALAJE UNITARIO
0.00

ANCHO EMBALAJE UNITARIO
0.00

LONGITUD EMBALAJE UNITARIO
0.00

VOLUMEN EMBALAJE UNITARIO
0.00

PESO BRUTO EMBALAJE UNITARIO
0.17

PESO NETO DEL PRODUCTO
0.17

UNIDAD DE PESO EMBALAJE UNITARIO
KGM

EAN EMBALAJE
8421053302613

UDS. CONTENIDAS EMBALAJE
1

ALTURA EMBALAJE
80.00

ANCHO EMBALAJE
55.00

LONGITUD EMBALAJE
110.00

UNIDAD DE MEDIDA EMBALAJE
MMT

VOLUMEN EMBALAJE
484000.00

UNIDAD DE VOLUMEN EMBALAJE
MMQ

PESO BRUTO EMBALAJE
1.45

PESO NETO EMBALAJE
0.17

UNIDAD DE PESO EMBALAJE
KGM

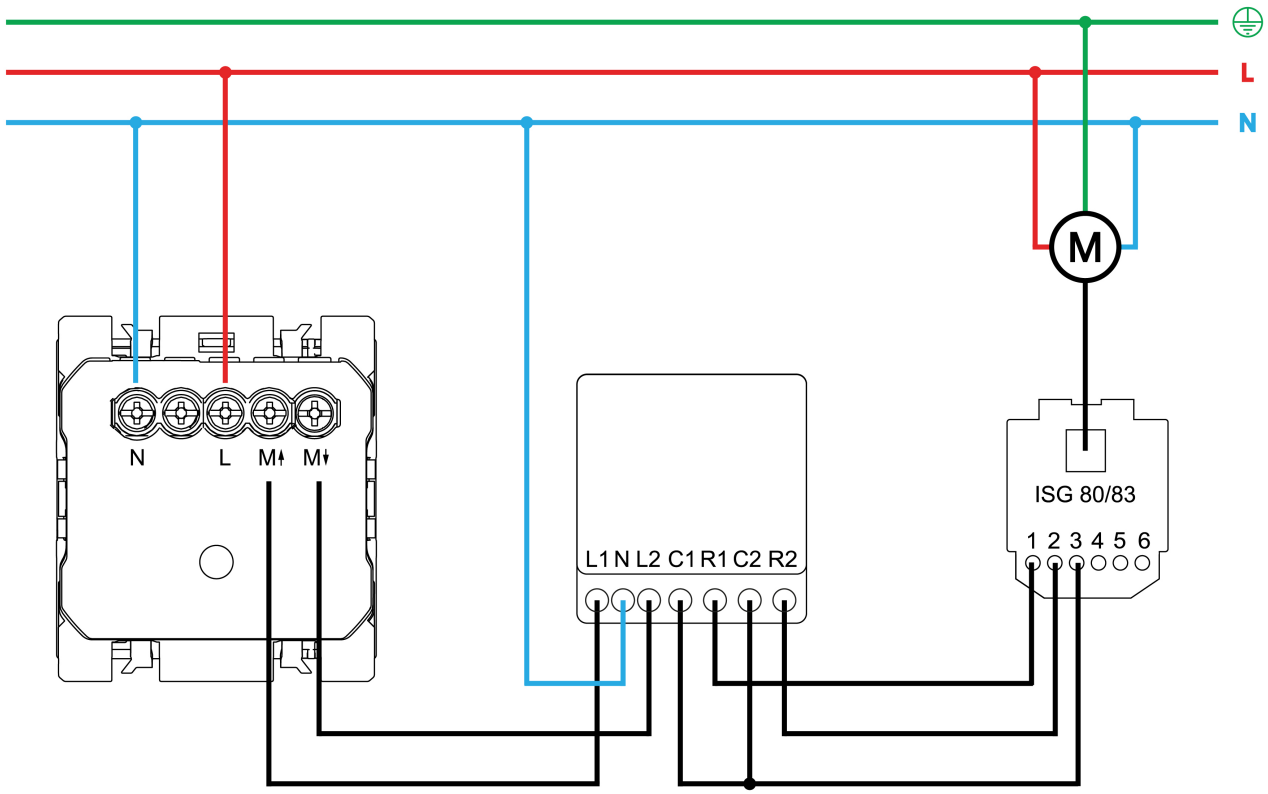

Para información más detallada consultar la hoja de instrucciones
For more detailed information check the instruction sheet