Comutador para cartão com 1 microinterruptor e luz indicadora 250V~ cobre Simon 270

REF. **20000526-091**

INFORMAÇÃO BÁSICA

DESCRIÇÃO

Descubra Comutador para cartão com 1 microinterruptor e luz indicadora 250V~ cobre Simon 270 da série Simon 270. Um produto concebido para oferecer funcionalidade, compatibilidade e estilo em instalações residenciais e comerciais.

ACABAMENTO

Cobre

MATERIAL

Plástico

CONTEÚDO DA EMBALAGEM

Mecanismo e tampa

TIPO DE BALANCIM

https://www.simonelectric.com/estatics/elextrasimon270/productos/fotosClientes/00/00/04/10/61/20000526-090.jpg

COMPATIBILIDADE

Escolhe os Simon 270

CLASSE ETIM

EC001590

OBSERVAÇÕES

É necessário instalar um contactor à saída do mecanismo. Caso contrário, a intensidade máxima do comutador é de 10 A resistivos (1,5 A indutivos). Recomenda-se proteger os conectores faston com manga termorretrátil.

simon

INFORMAÇÃO TÉCNICA

DISPONÍVEL NO MERCADO
CE

SECÇÃO DE CABO PERMITIDA (MM)
De 1,5 a 2,5 mm

INDICADOR DE CONSUMO (MA)
1 mA

NÚMERO DE ELEMENTOS POSSÍVEIS
1 elemento

FORMATO
Cartão

FREQUÊNCIA
50 Hz

FUNÇÃO INDICADORA
Sim

INTENSIDADE (A)
10 AX

CLASSIFICAÇÃO IP
IP20

MANUTENÇÃO
Limpar com um pano suave e seco. Não utilizar panos e/ou detergentes abrasivos que contenham cloro.

TIPO DE MECANISMO
Card

TENSÃO NOMINAL (V~)
250 V~

FAIXA DE TEMPERATURA DE OPERAÇÃO (ºC)
5 - 45 ºC

ALIMENTAÇÃO (V~)
250 V~

RAL
1035

FAIXA DE TEMPERATURA DE ARMAZENAMENTO (ºC)
-25 - 50 ºC

VERSÃO
Individual

TENSÃO (V~)
250 V~

INSTALAÇÃO E MANUTENÇÃO

DESCASCAMENTO NECESSÁRIO DO CABO (MM)
7

INSTALÁVEL EM CAIXA DE JUNÇÃO EMBUTIDA
Universal

DIREÇÃO DE INSTALAÇÃO
Horizontal, Vertical

TIPO DE INSTALAÇÃO
Apto para superfície encastrar

TIPO DE CONEXÃO DO TERMINAL - FUNÇÃO 1
FastON 2.8mm

REGULAMENTAÇÃO

REGULAMENTOS
Dir. 2014/35/UE LVD|Dir. 2011/65/UE RoHS + post. mod.|EN 61058-1-2:2016|EN IEC 63000:2018

simon

simon

INFORMAÇÃO LOGÍSTICA

CÓDIGO EAN UNITÁRIO
8421053265055

ALTURA EMBALAGEM UNITÁRIA
0.00

LARGURA DA EMBALAGEM UNITÁRIA
0.00

COMPRIMENTO EMBALAGEM UNITÁRIA
0.00

UNIDADE DE MEDIDA EMBALAGEM UNITÁRIA
MMT

VOLUME EMBALAGEM UNITÁRIA
0.00

UNIDADE DE VOLUME EMBALAGEM UNITÁRIA
MMQ

PESO BRUTO EMBALAGEM UNITÁRIA
0.05

PESO LÍQUIDO DO PRODUTO
0.05

UNIDADE DE PESO EMBALAGEM UNITÁRIA
KGM

EAN EMBALAGEM
8421053265055

UNID. CONTIDAS EMBALAGEM
1

ALTURA EMBALAGEM
80.00

LARGURA DA EMBALAGEM
55.00

COMPRIMENTO EMBALAGEM
55.00

UNIDADE DE MEDIDA EMBALAGEM
MMT

VOLUME EMBALAGEM
242000.00

UNIDADE DE VOLUME EMBALAGEM
MMQ

PESO BRUTO EMBALAGEM
0.00

PESO LÍQUIDO EMBALAGEM
0.05

UNIDADE DE PESO EMBALAGEM
KGM

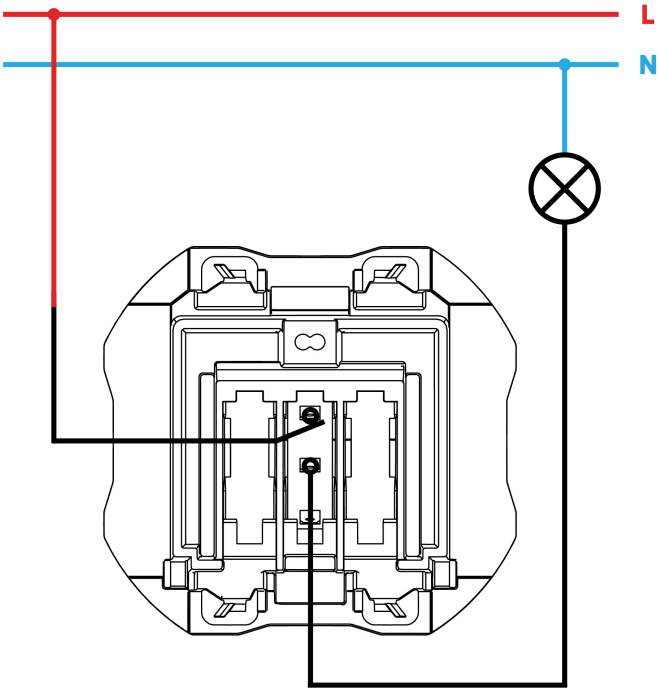
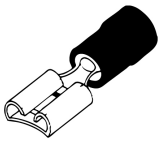
Conexión con terminal faston
Conection with faston terminal