simon

Connecteur 3RCA de demi élément blanc Simon 27 Play

RÉF. **2701093-030**

INFORMATION DE BASE

FINITION
Blanc

CLASSE ETIM
EC000018

INFORMATION TECHNIQUE

NOMBRE DE CONNECTEURS
3

TYPE DE CONNECTEUR
RCA

NOMBRE DE CONTACTS
9

FORMAT
RCA

CLASSIFICATION IP
IP20

MAINTENANCE
Nettoyez avec un chiffon doux et sec. N'utilisez pas de chiffons abrasifs et/ou de nettoyants contenant du chlore.

NOMBRE DE FILS
9

simon

INSTALLATION ET MAINTENANCE

DÉNUDAGE DE CÂBLE NÉCESSAIRE (MM)
5

GRIFFE
Simon 27

TYPE DE CONNEXION DE BORNE - FONCTION 1
À vis

INFORMATION LOGISTIQUE

CODE EAN UNITAIRE
8421053203439

HAUTEUR EMBALLAGE UNITAIRE
32.50

LARGEUR EMBALLAGE UNITAIRE
72.20

LONGUEUR EMBALLAGE UNITAIRE
72.20

UNITÉ DE MESURE EMBALLAGE UNITAIRE
MMT

VOLUME EMBALLAGE UNITAIRE
0.17

UNITÉ DE VOLUME EMBALLAGE UNITAIRE
DMQ

POIDS BRUT EMBALLAGE UNITAIRE
0.06

POIDS NET DU PRODUIT
0.02

UNITÉ DE POIDS EMBALLAGE UNITAIRE
KGM

EAN EMBALLAGE
8421053203439

UNIT. CONTENUES EMBALLAGE
1

HAUTEUR EMBALLAGE
57.00

LARGEUR EMBALLAGE
76.00

LONGUEUR EMBALLAGE
76.00

UNITÉ DE MESURE EMBALLAGE
MMT

VOLUME EMBALLAGE
0.33

UNITÉ DE VOLUME EMBALLAGE
DMQ

POIDS BRUT EMBALLAGE
0.06

POIDS NET EMBALLAGE
0.02

UNITÉ DE POIDS EMBALLAGE
KGM

VISTA FRONTAL E ISOMÉTRICA DEL PRODUCTO

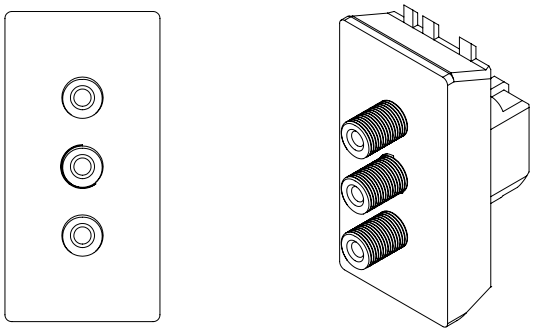

DIAGRAMA DE MONTAJE

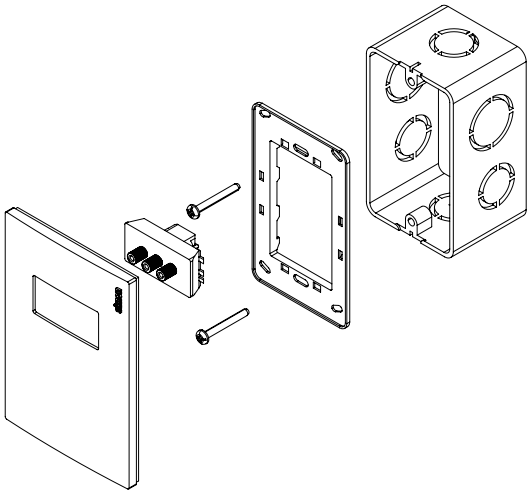

*Placa y chasis NO incluidos