Base de enchufe schuko doble 16 A 250V~ con embornamiento a tornillo Simon 500 Cima

REF. **50002472-039**



INFORMACIÓN BÁSICA

DESCRIPCIÓN

Base de enchufe de tipo Schuko doble de la serie Simon 500 Cima. Tiene una intensidad de 16A y un voltaje de 250V y su embornamiento es a tornillo. Su instalación se puede hacer tanto en superficie como para empotrar y en estancias con temperatura de entre -25 a 60ºC, aunque puede soportar mayores temperaturas extremas. Cuenta con unas dimensiones de 100x50mm, con una profundidad de 37 mm y su diseño sigue las normativas UNE 20315-1-1:2009 + 20315-1-2:2009. Esta base de enchufe está fabricada con componentes metálicos que cuentan con aislamiento termoplástico autoextinguible y libre de halógenos. Estos materiales son muy seguros ya que no favorecen la propagación del fuego, en caso de incendio, ni una alta toxicidad, en caso de emisión de humos. Además son materiales muy fáciles de mantener y limpiar. Solo tendrás que pasar un paño suave y seco y nunca usar limpiadores abrasivos que contengan cloro.

COMPATIBILIDAD

Envolventes Simon 500 Cima

CONTENIDO DEL EMBALAJE

Mecanismo base de enchufe doble y manual de instalación

CLASE ETIM

EC000125

OBSERVACIONES

Para combinar con tapas embellecedoras de color aluminio, naranja y verde o como recambio del mecanismo de la base de enchufe doble.

INFORMACIÓN TÉCNICA

MERCADO DISPONIBLE
CE

SECCIÓN DE CABLE ADMITIDA (MM)
De 1,5 a 2,5 mm

NÚMERO DE CONEXIONES POR TERMINAL
2 bocas de embornado por borna

RIGIDEZ DIELÉCTRICA
Sin perforación ni contorneo con 2000 V a 50 Hz durante 1 minuto

FORMATO
Schuko

RESISTENCIA AL CALOR (ºC)
+125ºC (según norma IEC 60695-10-2)

FUNCIÓN INDICADORA
No

RESISTENCIA DE AISLAMIENTO (V-MΩ)
>5M? a 500 V

INTENSIDAD (A)
16 A

CLASIFICACIÓN IP
IP20

ENLAZABLE
Si, mediante accesorio 50000996-039

MANTENIMIENTO
Limpiar con un paño suave y seco. No utilizar paños y/o limpiadores abrasivos que contengan cloro.

RANGO DE TEMPERATURA DURANTE LA INSTALACIÓN (ºC)
-25 a 60º C

TIPO DE MECANISMO
Insertion

NÚMERO DE MÓDULOS
2

MONOBLOQUE
No

TENSIÓN NOMINAL (V~)
250 V~

NÚMERO DE BASES DE ENCHUFE
2

VERSIÓN
Doble

INSTALACIÓN Y MANTENIMIENTO

DESNUDADO DE CABLE NECESARIO (MM)
12

EXTINCIÓN (ºC)
+850ºC / 30 segundos (GWFI según norma IEC 60695-10-2)

INSTALABLE EN CAJA DE EMPOTRAR
Específico Simon 500 Cima

DIRECCIÓN DE INSTALACIÓN
Horizontal,Vertical

TIPO DE INSTALACIÓN
Apto para superficie y empotrar

EXTRACCIÓN DEL ENCHUFE
Únicamente con herramienta

TIPO DE CONEXIÓN DE TERMINAL - FUNCIÓN 1
A tornillo

NÚMERO DE TERMINALES
3 entradas y 3 salidas

NORMATIVA

REGULACIONES

Dir. 2011/65/UE RoHS + post. mod.|EN IEC 63000:2018|IEC 60884-1 Ed. 3.2|UNE 20315-1-1:2017|UNE 20315-1-2:2017|DS 60884-2-D1:2023

INFORMACIÓN LOGÍSTICA

CÓDIGO EAN UNITARIO
8421053254646

ALTURA EMBALAJE UNITARIO
0.00

ANCHO EMBALAJE UNITARIO
0.00

LONGITUD EMBALAJE UNITARIO
0.00

UNIDAD DE MEDIDA EMBALAJE UNITARIO
MMT

VOLUMEN EMBALAJE UNITARIO
0.00

UNIDAD DE VOLUMEN EMBALAJE UNITARIO
MMQ

PESO BRUTO EMBALAJE UNITARIO
0.09

PESO NETO DEL PRODUCTO
0.09

UNIDAD DE PESO EMBALAJE UNITARIO
KGM

EAN EMBALAJE
8421053093504

UDS. CONTENIDAS EMBALAJE
10

ALTURA EMBALAJE
112.00

ANCHO EMBALAJE
117.00

LONGITUD EMBALAJE
269.00

UNIDAD DE MEDIDA EMBALAJE
MMT

VOLUMEN EMBALAJE
3.52

UNIDAD DE VOLUMEN EMBALAJE
DMQ

PESO BRUTO EMBALAJE
0.00

PESO NETO EMBALAJE
0.88

UNIDAD DE PESO EMBALAJE
KGM

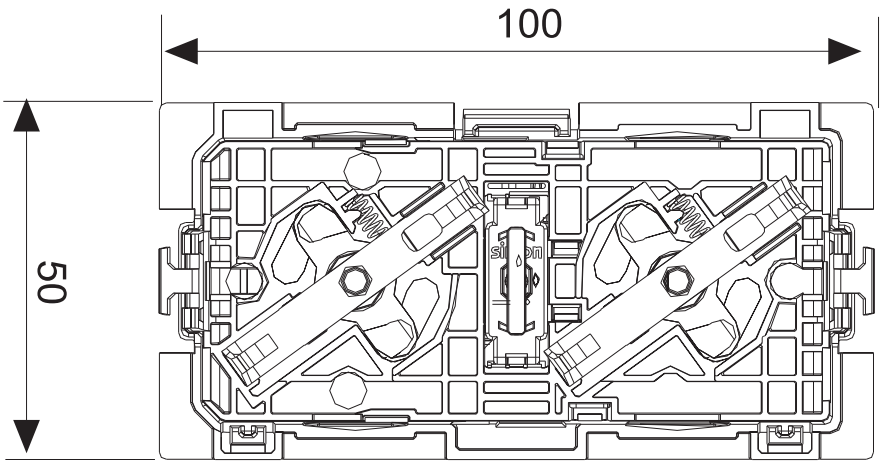
100
50

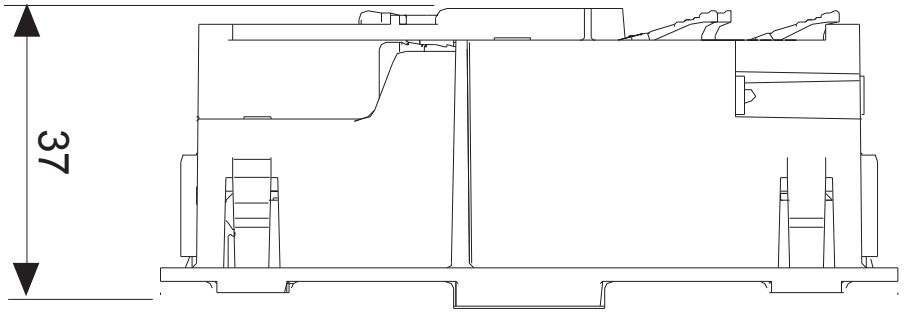
37

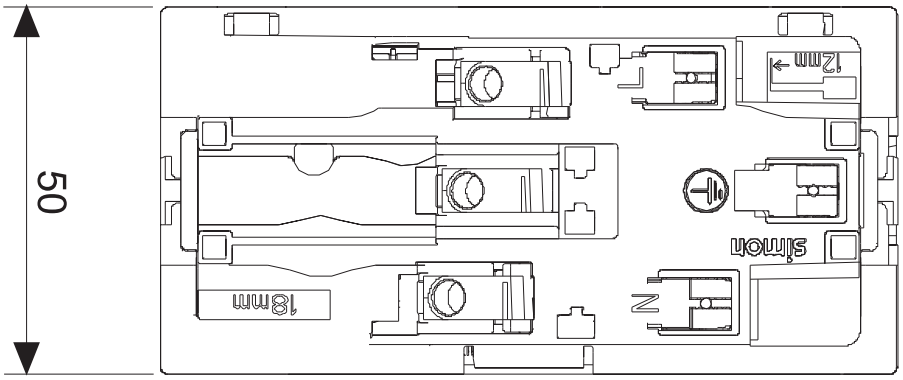
50
12mm
18mm
N
simon