Tapa embellecedora frontal de 3 metros para columnas blanco Simon 500 Cima

REF. **52551807-030**



INFORMACIÓN BÁSICA

DESCRIPCIÓN

El diseño innovador basado en líneas vanguardistas es una de las principales características de la Tapa embellecedora frontal de tres metros para columnas en color blanco de la serie Simon 500 Cima. Este accesorio tiene unas dimensiones universales de 3000 x 76 x 1,5 mm. Su estructura ha sido fabricada con los mejores materiales de aluminio pintado, siempre bajo la normativa vigente al respecto. Este material le otorga gran resistencia a las consecuencias negativas que pueda sufrir por los golpes e impactos que se produzcan diariamente en la misma. Además, su fácil limpieza y mantenimiento evita la oxidación de la misma por altas y bajas temperaturas y elevados grados de humedad relativa, así como el deterioro propio de su uso y el paso del tiempo. Todo ello con la mejor relación calidad-precio que podemos encontrar actualmente en el mercado.

ACABADO

Blanco

CONTENIDO DEL EMBALAJE

Tapa embellecedora frontal

MATERIAL

Aluminio

CLASE ETIM

EC000461

INFORMACIÓN TÉCNICA

MERCADO DISPONIBLE
CE

TEMP MÁX DURANTE TRABAJOS DE CONSTRUCCIÓN (°C)
+60° C

RESISTENCIA DE PUESTA A TIERRA
< 0,05 ?

CLASIFICACIÓN IP
IP4X

DISPONIBILIDAD DE KIT
No

MANTENIMIENTO
Limpiar con un paño suave y seco. No utilizar paños y/o limpiadores abrasivos que contengan cloro.

RANGO DE TEMPERATURA DURANTE LA INSTALACIÓN (°C)
-25 a +120° C

RAL
9003

VERSIÓN
1 y 2 caras

INSTALACIÓN Y MANTENIMIENTO

EXTRACCIÓN DE CUBIERTA
Únicamente con herramienta

TIPO DE FIJACIÓN
Mediante clipaje directo en el envolvente seleccionado (no requiere el uso de herramientas para su fijación)

DIRECCIÓN DE INSTALACIÓN
Vertical

NORMATIVA

REGULACIONES
Directive 2014/35/UE LVD + EN 50085-2-4:2009

INFORMACIÓN LOGÍSTICA

CÓDIGO EAN UNITARIO
8421053101940

ALTURA EMBALAJE UNITARIO
0.00

ANCHO EMBALAJE UNITARIO
0.00

LONGITUD EMBALAJE UNITARIO
0.00

VOLUMEN EMBALAJE UNITARIO
0.00

PESO BRUTO EMBALAJE UNITARIO
1.70

PESO NETO DEL PRODUCTO
1.70

UNIDAD DE PESO EMBALAJE UNITARIO
KGM

EAN EMBALAJE
8421053101940

UDS. CONTENIDAS EMBALAJE
1

ALTURA EMBALAJE
0.00

ANCHO EMBALAJE
0.00

LONGITUD EMBALAJE
0.00

VOLUMEN EMBALAJE
0.00

PESO BRUTO EMBALAJE
0.00

PESO NETO EMBALAJE
1.70

UNIDAD DE PESO EMBALAJE
KGM

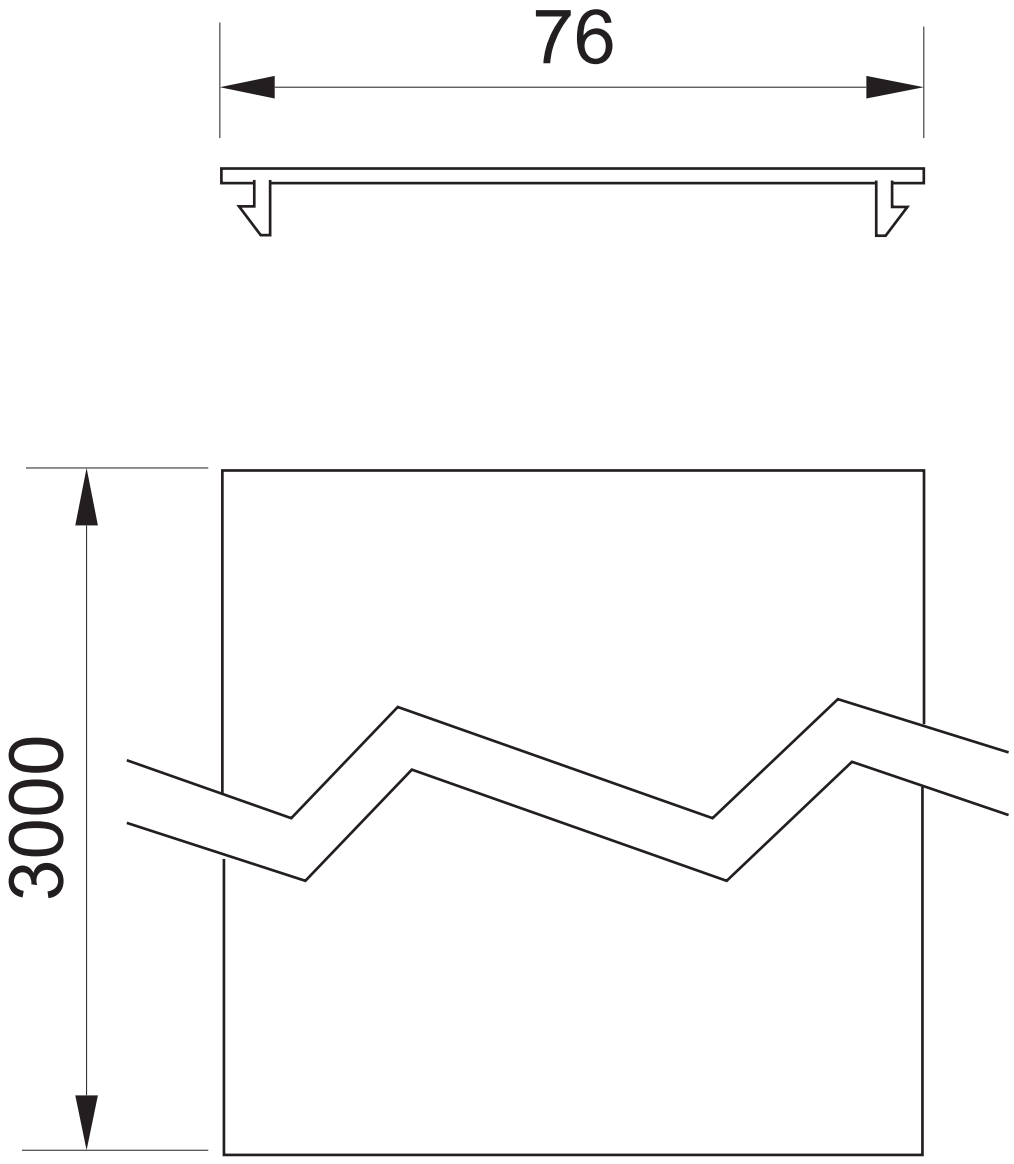
76
3000