# Base schuko 16 A 250V~ con cargador USB C 10,5W aluminio Simon 270

REF. **20001432-093**

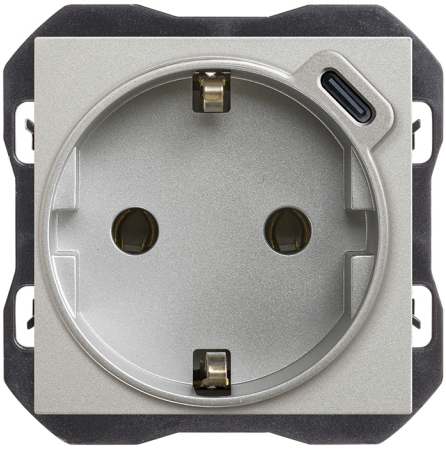

## INFORMACIÓN BÁSICA

### DESCRIPCIÓN

Descubre el Base schuko 16 A 250V~ con cargador USB C 10,5W aluminio Simon 270 de la serie Simon 270. Un producto diseñado para ofrecer funcionalidad, compatibilidad y estilo en instalaciones residenciales y comerciales.

### ACABADO

Aluminio

### MATERIAL

Plástico

### CONTENIDO DEL EMBALAJE

Mecanismo e instrucciones

### TIPO DE BALANCÍN

Ancha

### COMPATIBILIDAD

Marcos Simon 270

### CLASE ETIM

EC000125

### OBSERVACIONES

Toma con cargador USB C 10,5W

## INFORMACIÓN TÉCNICA

### MERCADO DISPONIBLE
CE

### SECCIÓN DE CABLE ADMITIDA (MM)
1,5...2,5

### NÚMERO DE ELEMENTOS POSIBLES
1 elemento

### FORMATO
Schuko,USB

### FRECUENCIA
50 Hz

### INTENSIDAD (A)
16 A

### CLASIFICACIÓN IP
IP20

### MANTENIMIENTO
Limpiar con un paño suave y seco. No utilizar paños y/o limpiadores abrasivos que contengan cloro.

### TIPO DE MECANISMO
Socket

### TENSIÓN NOMINAL (V~)
250 V~

### RANGO DE TEMPERATURA DE FUNCIONAMIENTO (ºC)
5 - 40 ºC

### ALIMENTACIÓN (V~)
250 V~

### RAL
9006

### NÚMERO DE BASES DE ENCHUFE
0

### CARACTERÍSTICAS USB
5,0 VDC 2,1 A 10,5W

### NÚMERO DE CARGADORES USB
1

### INTENSIDAD USB (A)
2,1 A

### TIPO DE PUERTO USB
C

### TENSIÓN USB (V~)
5 Vdc

### VERSIÓN
Individual

### TENSIÓN (V~)
250 V~

## INSTALACIÓN Y MANTENIMIENTO

### DESNUDADO DE CABLE NECESARIO (MM)
14

### INSTALABLE EN CAJA DE EMPOTRAR
Universal

### DIRECCIÓN DE INSTALACIÓN
Horizontal

### TIPO DE INSTALACIÓN
Apto para empotrar

### TIPO DE CONEXIÓN DE TERMINAL - FUNCIÓN 1
A tornillo

## NORMATIVA

### GARANTÍA
3 años

### REGULACIONES
Dir. 2014/35/UE LVD|Dir. 2009/125/EC ErP (Reg. UE 2019/1782)|Dir. 2014/30/UE EMC|Dir. 2011/65/UE RoHS + post. mod.EN 60669-1:2018*1 EN 50563:2011 + A1:2013|IEC 60884-1 Ed 3.2*2 EN|IEC 62368-1:2020 +A11:2020|UNE 20315-1-1:2017|ETSI EN 301489-34 V2.1.1|UNE 20315-1-2:2017|EN IEC 63000:2018|DS 60884-2-D1:2023

## INFORMACIÓN LOGÍSTICA

### CÓDIGO EAN UNITARIO
8421053330944

### ALTURA EMBALAJE UNITARIO
0.00

### ANCHO EMBALAJE UNITARIO
0.00

### LONGITUD EMBALAJE UNITARIO
0.00

### UNIDAD DE MEDIDA EMBALAJE UNITARIO
MMT

### VOLUMEN EMBALAJE UNITARIO
0.00

### UNIDAD DE VOLUMEN EMBALAJE UNITARIO
MMQ

### PESO BRUTO EMBALAJE UNITARIO
0.09

### PESO NETO DEL PRODUCTO
0.07

### UNIDAD DE PESO EMBALAJE UNITARIO
KGM

### EAN EMBALAJE
8421053330944

### UDS. CONTENIDAS EMBALAJE
1

### ALTURA EMBALAJE
46.90

### ANCHO EMBALAJE
54.90

### LONGITUD EMBALAJE
54.90

### UNIDAD DE MEDIDA EMBALAJE
MMT

### VOLUMEN EMBALAJE
141357.07

### UNIDAD DE VOLUMEN EMBALAJE
MMQ

### PESO BRUTO EMBALAJE
0.09

### PESO NETO EMBALAJE
0.07

### UNIDAD DE PESO EMBALAJE
KGM

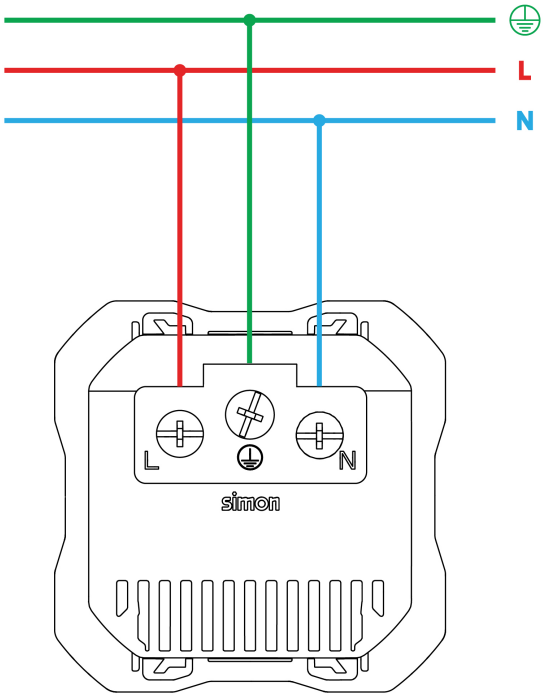


Para información más detallada consultar la hoja de instrucciones
For more detailed information check the instruction sheet