simon

Розетка R-TV+SAT проходная Simon 100

РЕФ. **10000467-039**

ОСНОВНАЯ ИНФОРМАЦИЯ

СОДЕРЖИМОЕ УПАКОВКИ

Розетка и инструкции

КЛАСС ETIM

EC000439

ЗАМЕЧАНИЯ

Розетка для спутникового ТВ-сигнала

simon

simon

ТЕХНИЧЕСКАЯ ИНФОРМАЦИЯ

ДОСТУПНО НА РЫНКЕ
EAC

ТИП РАЗЪЕМА
R-TV+SAT

КОЛИЧЕСТВО ВОЗМОЖНЫХ ЭЛЕМЕНТОВ
1 модуль

ФОРМАТ
R/TV,SAT

КЛАСС ЗАЩИТЫ IP
IP20

ТИП МЕХАНИЗМА
Телевизионная розетка

ДИАПАЗОН РАБОЧЕЙ ТЕМПЕРАТУРЫ (°C)
5 - 40 °C

ДИАПАЗОН ТЕМПЕРАТУРЫ ХРАНЕНИЯ (°C)
-25 - 50 °C

ВЕРСИЯ
Одиночное

УСТАНОВКА И ОБСЛУЖИВАНИЕ

УСТАНАВЛИВАЕМЫЙ В ЗАПОДЛИЦО МОНТАЖНЫЙ КОРОБ
Универсальный

НАПРАВЛЕНИЕ УСТАНОВКИ
Горизонтальный, вертикальный

ТИП УСТАНОВКИ
Встраиваемый монтаж

ТИП СОЕДИНЕНИЯ ТЕРМИНАЛА - ФУНКЦИЯ 1
Винтовое

НОРМАТИВЫ

РЕГУЛЯЦИИ
Декларация EAC

simon

ЛОГИСТИЧЕСКАЯ ИНФОРМАЦИЯ

УНИКАЛЬНЫЙ КОД EAN
8421053286630

ВЫСОТА ИНДИВИДУАЛЬНОЙ УПАКОВКИ
0.00

ШИРИНА ИНДИВИДУАЛЬНОЙ УПАКОВКИ
0.00

ДЛИНА ИНДИВИДУАЛЬНОЙ УПАКОВКИ
0.00

ОБЪЕМ ИНДИВИДУАЛЬНОЙ УПАКОВКИ
0.00

БРУТТО-ВЕС ИНДИВИДУАЛЬНОЙ УПАКОВКИ
0.05

МАССА НЕТТО ПРОДУКТА
0.05

ЕДИНИЦА ВЕСА ИНДИВИДУАЛЬНОЙ УПАКОВКИ
KGM

EAN УПАКОВКИ
8421053145777

ЕД. СОДЕРЖИТСЯ В УПАКОВКЕ
5

ВЫСОТА УПАКОВКИ
40.00

ШИРИНА УПАКОВКИ
70.00

ДЛИНА УПАКОВКИ
195.00

ЕДИНИЦА ИЗМЕРЕНИЯ УПАКОВКИ
MMT

ОБЪЕМ УПАКОВКИ
546000.00

ЕДИНИЦА ОБЪЕМА УПАКОВКИ
MMQ

БРУТТО-ВЕС УПАКОВКИ
0.27

НЕТТО-ВЕС УПАКОВКИ
0.27

ЕДИНИЦА ВЕСА УПАКОВКИ
KGM

INTERMEDIA
10000467-039

FINAL
10000468-039

UNICA
10000466-039

En Serie/Cascada

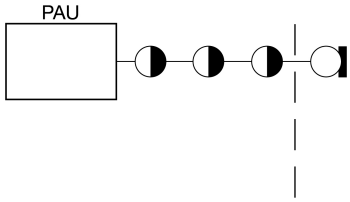

En Estrella

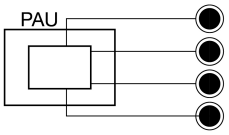

1

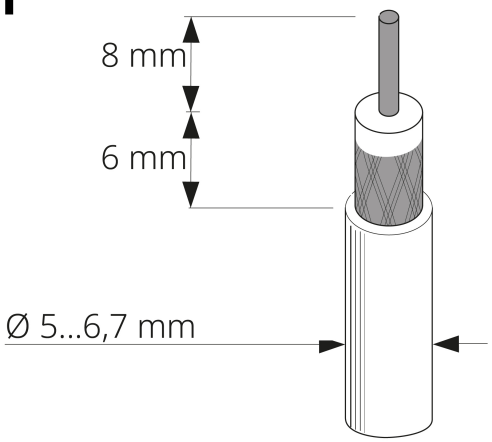

2

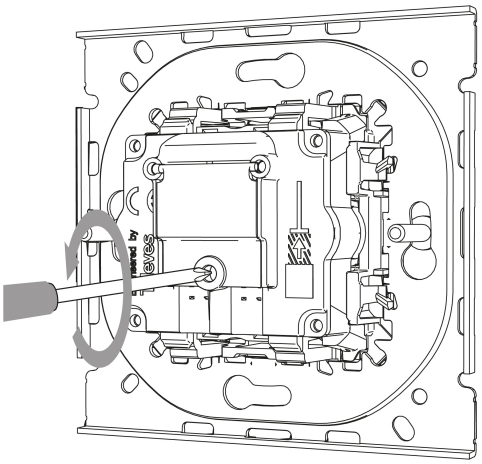

3

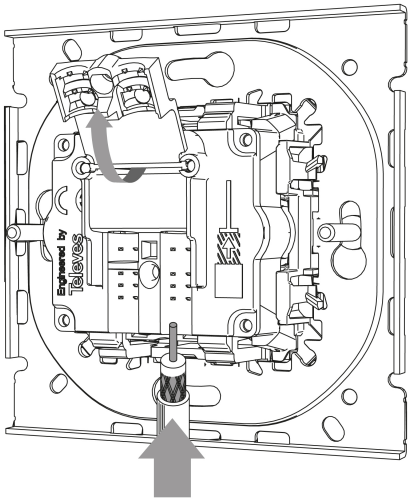

4

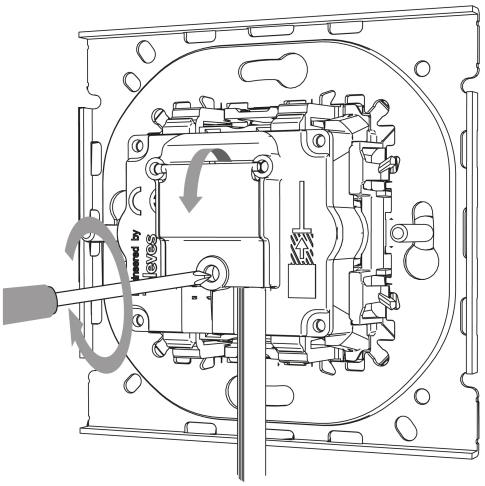

Para información más detallada consultar la hoja de instrucciones
For more detailed information check the instruction sheet